AFRISO

Technik für Umweltschutz

Messen. Regeln. Überwachen.

Betriebsanleitung
Operating instructions
Notice technique
Istruzioni per l'uso
Instrukcja eksploatacji
Инструкция по монтажу и эксплуатации
Інструкція з монтажу та обслуговування

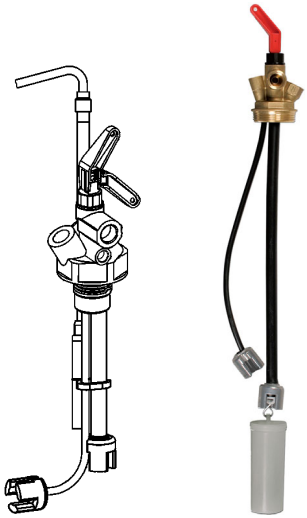

Miniflex

Euroflex

Copyright 2025 AFRISO-EURO-INDEX GmbH. Alle Rechte vorbehalten.

PROOFED BARRIER®

in Verbindung mit einem PA-Schlauch 4 x 1 mm

AFRISO

MVV TB
C 2.15.23
EN 12514-2

Lindenstraße 20
74363 Güglingen
Telefon +49 7135 102-0
Service +49 7135 102-211
Telefax +49 7135 102-147
info@afriso.com
www.afriso.com

Version: 03.2025.0
ID: 900.000.0103

Technik für Umweltschutz

Messen. Regeln. Überwachen.

DE

Betriebsanleitung

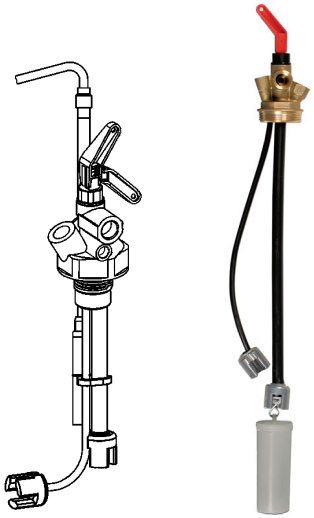

Tankentnahmeeinrichtung

Miniflex
Euroflex

Miniflex Typ: 2, 3
Euroflex Typ: 2, 3, 312

Copyright 2025 AFRISO-EURO-INDEX GmbH. Alle Rechte vorbehalten.

MVV TB
C2.15.23
EN 12514-2

Lindenstraße 20
74363 Güglingen
Telefon +49 7135 102-0
Service +49 7135 102-211
Telefax +49 7135 102-147
info@afriso.com
www.afriso.com

Version: 03.2025.0
ID: 900.000.0103

1 Über diese Betriebsanleitung

Diese Betriebsanleitung beschreibt die Tankentnahmeeinrichtungen „Miniflex“ und „Euroflex“ (im Folgenden auch „Produkt“). Diese Betriebsanleitung ist Teil des Produkts.

- Sie dürfen das Produkt erst benutzen, wenn Sie die Betriebsanleitung vollständig gelesen und verstanden haben.
- Stellen Sie sicher, dass die Betriebsanleitung für alle Arbeiten an und mit dem Produkt jederzeit verfügbar ist.
- Geben Sie die Betriebsanleitung und alle zum Produkt gehörenden Unterlagen an alle Benutzer des Produkts weiter.
- Wenn Sie der Meinung sind, dass die Betriebsanleitung Fehler, Widersprüche oder Unklarheiten enthält, wenden Sie sich vor Benutzung des Produkts an den Hersteller.

Diese Betriebsanleitung ist urheberrechtlich geschützt und darf ausschließlich im rechtlich zulässigen Rahmen verwendet werden. Änderungen vorbehalten.

Für Schäden und Folgeschäden, die durch Nichtbeachtung dieser Betriebsanleitung sowie Nichtbeachten der am Einsatzort des Produkts geltenden Vorschriften, Bestimmungen und Normen entstehen, übernimmt der Hersteller keinerlei Haftung oder Gewährleistung.

Eine Übersetzung dieser Betriebsanleitung in die Sprachen Englisch, Französisch, Italienisch, Polnisch, Russisch und Ukrainisch finden Sie unter www.afriso.com.

2 Informationen zur Sicherheit

2.1 Warnhinweise und Gefahrenklassen

In dieser Betriebsanleitung finden Sie Warnhinweise, die auf potenzielle Gefahren und Risiken aufmerksam machen. Zusätzlich zu den Anweisungen in dieser Betriebsanleitung müssen Sie alle am Einsatzort des Produktes geltenden Bestimmungen, Normen und Sicherheitsvorschriften beachten. Stellen Sie vor Verwendung des Produkts sicher, dass Ihnen alle Bestimmungen, Normen und Sicherheitsvorschriften bekannt sind und dass sie befolgt werden.

Warnhinweise sind in dieser Betriebsanleitung mit Warnsymbolen und Signalwörtern gekennzeichnet. Abhängig von der Schwere einer Gefährdungssituation werden Warnhinweise in unterschiedliche Gefahrenklassen unterteilt.

HINWEIS

HINWEIS macht auf eine möglicherweise gefährliche Situation aufmerksam, die bei Nichtbeachtung Sachschäden zur Folge haben kann.

2.2 Bestimmungsgemäße Verwendung

Das Produkt eignet sich ausschließlich zur Entnahme von Medien im Ein- oder Zweistrangbetrieb aus unterirdischen und oberirdischen Behältern.

Das Produkt eignet sich ausschließlich für folgende Medien und Behälter.

Medien

- Heizöl EL nach DIN 51603-1 und nach DIN SPEC 51603-6 mit 0 - 30 % Fettsäure-Methylester (FAME) nach EN 14214
- Dieselkraftstoff nach EN 590 mit bis zu 7 % Fettsäure-Methylester (FAME) nach EN 14214
- Biodiesel mit bis zu 30 % Fettsäure-Methylester (FAME) nach EN 14214
- Paraffinische Brennstoffe (beispielsweise HVO/GTL nach DIN/TS 51603-8) anteilig mit 0 - 100 %

Behälter

- Ober- und unterirdische Behälter im Innen- und Außenbereich

Eine andere Verwendung ist nicht bestimmungsgemäß und verursacht Gefahren.

Stellen Sie vor Verwendung des Produkts sicher, dass das Produkt für die von Ihnen vorgesehene Verwendung geeignet ist. Berücksichtigen Sie dabei mindestens folgendes:

- Alle am Einsatzort geltenden Bestimmungen, Normen und Sicherheitsvorschriften
- Alle für das Produkt spezifizierten Bedingungen und Daten
- Die Bedingungen der von Ihnen vorgesehenen Anwendung

Führen Sie darüber hinaus eine Risikobeurteilung in Bezug auf die konkrete, von Ihnen vorgesehene Anwendung nach einem anerkannten Verfahren durch und treffen Sie entsprechend dem Ergebnis alle erforderlichen Sicherheitsmaßnahmen. Berücksichtigen Sie dabei auch die möglichen Folgen eines Einbaus oder einer Integration des Produkts in ein System oder in eine Anlage.

Führen Sie bei der Verwendung des Produkts alle Arbeiten ausschließlich unter den in der Betriebsanleitung und auf dem Typenschild spezifizierten Bedingungen und innerhalb der spezifizierten technischen Daten und in Übereinstimmung mit allen am Einsatzort geltenden Bestimmungen, Normen und Sicherheitsvorschriften durch.

2.3 Vorhersehbare Fehlanwendung

Das Produkt darf insbesondere in folgenden Fällen und für folgende Zwecke nicht angewendet werden:

- Explosionsgefährdete Umgebung
  - Bei Betrieb in explosionsgefährdeten Bereichen kann Funkenbildung zu Verpuffungen, Brand oder Explosionen führen.

2.4 Qualifikation des Personals

Montage, Inbetriebnahme, Wartung und Außerbetriebnahme dieses Produkts dürfen nur von einem qualifizierten Fachbetrieb vorgenommen werden, der über eine entsprechende Zertifizierung verfügt und folgende Anforderungen erfüllt:

- Einhaltung aller am Einsatzort des Produkts geltenden Bestimmungen, Normen und Sicherheitsvorschriften zum Umgang mit wassergefährdenden Stoffen.
- In Deutschland: Zertifizierung gemäß § 62 der Verordnung über Anlagen zum Umgang mit wassergefährdenden Stoffen (AwSV).

Arbeiten an und mit diesem Produkt dürfen nur von Fachkräften vorgenommen werden, die den Inhalt dieser Betriebsanleitung und alle zum Produkt gehörenden Unterlagen kennen und verstehen.

Die Fachkräfte müssen aufgrund ihrer fachlichen Ausbildung, Kenntnisse und Erfahrungen in der Lage sein, mögliche Gefährdungen vorherzusehen und zu erkennen, die durch den Einsatz des Produkts entstehen können.

Den Fachkräften müssen alle geltenden Bestimmungen, Normen und Sicherheitsvorschriften, die bei Arbeiten an und mit dem Produkt beachtet werden müssen, bekannt sein.

2.5 Persönliche Schutzausrüstung

Verwenden Sie immer die erforderliche persönliche Schutzausrüstung. Berücksichtigen Sie bei Arbeiten an und mit dem Produkt auch, dass am Einsatzort Gefährdungen auftreten können, die nicht direkt vom Produkt ausgehen.

2.6 Veränderungen am Produkt

Führen Sie ausschließlich solche Arbeiten an und mit dem Produkt durch, die in dieser Betriebsanleitung beschrieben sind. Nehmen Sie keine Veränderungen vor, die in dieser Betriebsanleitung nicht beschrieben sind.

3 Transport und Lagerung

Das Produkt kann durch unsachgemäßen Transport und Lagerung beschädigt werden.

HINWEIS

UNSACHGEMÄSSE HANDHABUNG

- Stellen Sie sicher, dass während des Transports und der Lagerung des Produkts die spezifizierten Umgebungsbedingungen eingehalten werden.
- Benutzen Sie für den Transport die Originalverpackung.
- Lagern Sie das Produkt nur in trockener, sauberer Umgebung.
- Stellen Sie sicher, dass das Produkt bei Transport und Lagerung stoßgeschützt ist.

Nichtbeachtung dieser Anweisungen kann zu Sachschäden führen.

4 Produktbeschreibung

Das Produkt ist eine Kombinationsarmatur ohne Rückflussverhinderer und besteht aus einem Einschraubkörper und einem Schnellschlussventil. Am Einschraubkörper werden die Saugleitung und, falls vorhanden, die Rücklaufleitung angeschlossen.

Die Varianten "Miniflex 3" und "Euroflex 3" verfügen über einen Messschlauch zum Anschluss eines pneumatischen Füllstandmessgerätes.

Die Variante Euroflex 3 mit Schwimmer enthält einen Schwimmer am Saugschlauch zur schwimmenden Entnahme des Mediums anstelle des Fußteils.

Die Variante "Euroflex 312" enthält einen Grenzwertgeber (GWG 12K/1C) und verfügt über einen Messschlauch zum Anschluss eines pneumatischen Füllstandmessgerätes.

4.1 Übersicht

4.1.1 Miniflex

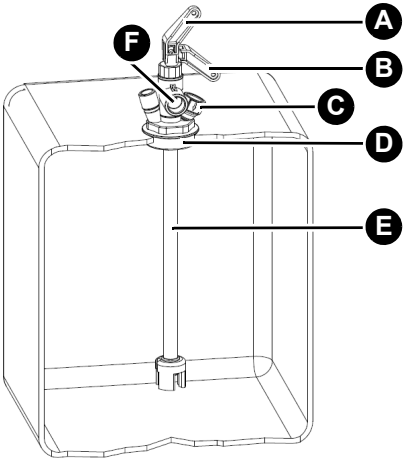

A. Schnellschlussventil geöffnet
B. Schnellschlussventil geschlossen
C. Anschluss für Rücklaufleitung
D. Einschraubkörper G1 ½
E. Saugschlauch mit Fußteil
F. Anschluss für Saugleitung

Abbildung 1: Miniflex 2

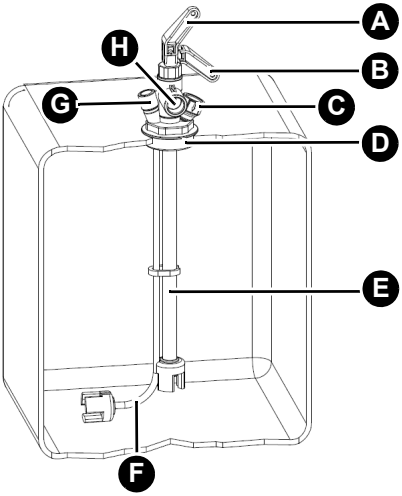

A. Schnellschlussventil geöffnet
B. Schnellschlussventil geschlossen
C. Anschluss für Rücklaufleitung
D. Einschraubkörper G1
E. Saugschlauch mit Fußteil
F. Messschlauch für pneumatisches Füllstandmessgerät
G. Anschluss Messleitung für pneumatisches Füllstandmessgerät
H. Anschluss für Saugleitung

Abbildung 2: Miniflex 3

4.1.2 Euroflex

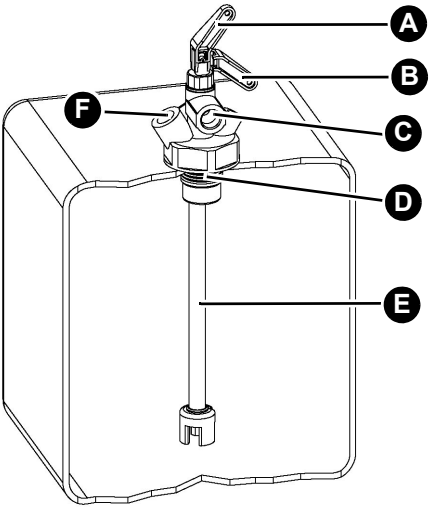

A. Schnellschlussventil geöffnet
B. Schnellschlussventil geschlossen
C. Anschluss für Saugleitung
D. Einschraubkörper G1
E. Saugschlauch mit Fußteil
F. Anschluss für Rücklaufleitung

Abbildung 3: Euroflex 2

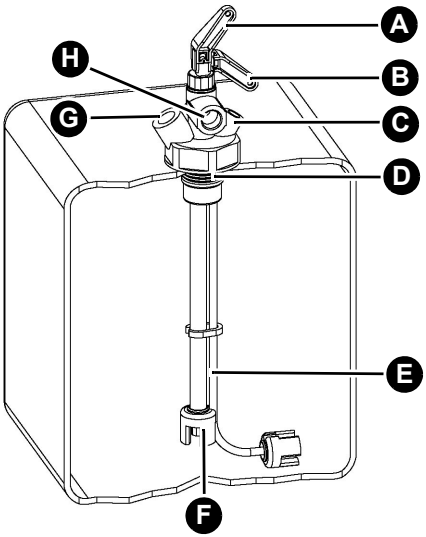

A. Schnellschlussventil geöffnet
B. Schnellschlussventil geschlossen
C. Anschluss Messleitung für pneumatisches Füllstandmessgerät
D. Einschraubkörper G1
E. Messschlauch für pneumatisches Füllstandmessgerät
F. Saugschlauch mit Fußteil
G. Anschluss für Rücklaufleitung
H. Anschluss für Saugleitung

Abbildung 4: Euroflex 3

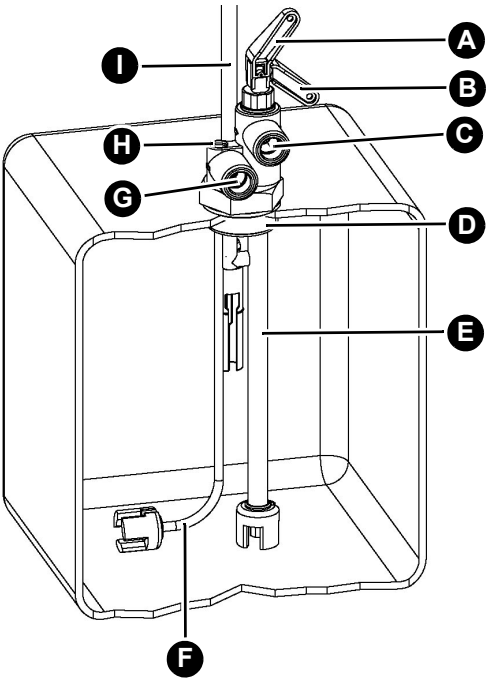

A. Schnellschlussventil geöffnet

B. Schnellschlussventil geschlossen

C. Anschluss für Saugleitung

D. Einschraubkörper G1 ½

E. Saugschlauch mit Fußteil

F. Messschlauch für pneumatisches Füllstandmessgerät

G. Anschluss für Rücklaufleitung

H. Anschluss Messleitung für pneumatisches Füllstandmessgerät

I. GWG 12K/1C

Abbildung 5: Euroflex 312

4.2 Funktion

Über das Produkt wird Medium entnommen und über die Saugleitung der Verbrauchseinrichtung zugeführt.

Über das Schnellschlussventil kann die Saugleitung manuell gesperrt werden (siehe Zubehör "Reißleine").

4.3 Technische Daten

4.3.1 Miniflex 2 und Miniflex 3

Parameter	Miniflex 2	Miniflex 3
Allgemeine Daten		
Einschraubgewinde	G1a	
Anschluss der Saug- und Rücklaufleitung	G⅜i mit Innenkonus für AFRISO Klemmringverschraubung oder für Rohrverschraubung nach DIN 2353	
Werkstoff Gehäuse	Messing	
Länge Saugschlauch	2,15 m oder 3,15 m	
Länge Messschlauch	-	2,15 m oder 3,15 m
Prüfdruck	Max. 6 bar	
Durchfluss	Max. 150 l/h	
Anschluss für Messleitung pneumatisches Füllstandmessgerät		
Durchmesser außen	-	6 mm
Gewinde	-	M12x1,5 Innengewinde
Werkstoff		
Saugschlauch	NBR/PVC	
Fußteil	Zamak (ZnAl4Cu1)	

4.3.2 Euroflex 2, Euroflex 3 und Euroflex 312

Parameter	Euroflex 2	Euroflex 3	Euroflex 312
Allgemeine Daten			
Einschraubgewinde	G1a		G1 ½a
Anschluss der Saug- und Rücklaufleitung	G⅜i mit Innenkonus für AFRISO Klemmringverschraubung oder für Rohrverschraubung nach DIN 2353		
Werkstoff Gehäuse	Kunststoff (POM)		
Farbe	Blau		
Länge Saugschlauch	2,15 m oder 3,15 m		
Länge Messschlauch	-	2,15 m oder 3,15 m	
Grenzwertgeber	-		GWG 12 K/1C
Prüfdruck	Max. 6 bar		
Durchfluss	Max. 150 l/h		
Anschluss für Messleitung pneumatisches Füllstandmessgerät			
Durchmesser außen	6 mm		
Gewinde	M12x1i		
Werkstoff			
Saugschlauch	NBR/PVC		
Fußteil	Zamak (ZnAl4Cu1)		

5 Montage

⇨ Stellen Sie sicher, dass bei Variante „Euroflex 312“ der Grenzwertgeber korrekt eingestellt ist.

Wenn kein pneumatisches Füllstandmessgerät montiert wird, muss bei Euroflex 3 und Miniflex 3 der Anschluss für die Messleitung mit dem beiliegenden Blindstopfen abgedichtet werden, siehe "Messleitung am Euroflex 3/Miniflex 3 montieren/verschließen".

5.1 Montage vorbereiten

Wenn die Rücklaufleitung nicht genutzt wird, muss der Anschluss für die Rücklaufleitung mit dem beiliegenden Blindstopfen abgedichtet werden.

5.1.1 Saugschlauch kürzen

⇨Stellen Sie sicher, dass der Saugschlauch 5 - 8 cm über dem Boden endet.

Der Saugschlauch muss nur gekürzt werden, wenn keine schwimmende Entnahme eingesetzt wird.

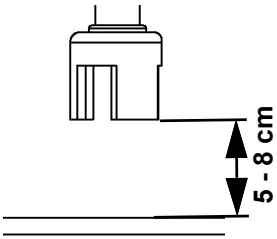

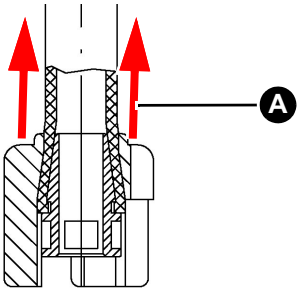

1. Schieben Sie das Fußteil (A) nach oben.

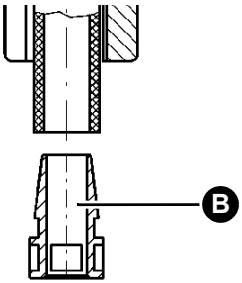

2. Entnehmen Sie die Konushülse (B).

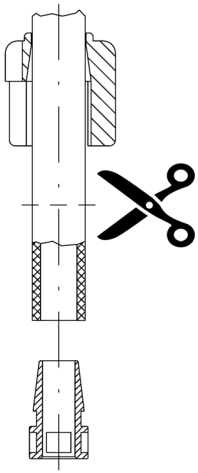

3. Kürzen Sie den Saugschlauch.

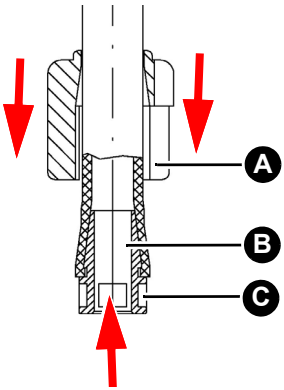

4. Stecken Sie die Konushülse (B) bis zur Nut (C) in den Schlauch.
5. Ziehen Sie das Fußteil (A) zum Schlauchende.
   - Das Fußteil darf sich nicht mehr selbstständig lösen.

5.2 Produkt montieren

⇨ Stellen Sie sicher, dass die Gewinde des Einschraubkörpers und des Tankstutzens gleich groß sind (siehe Zubehör: "Reduzierstück G2 x G1 ½" oder "Reduzierstück G1 ½ x G1").

HINWEIS

UNDICHTHEIT DES PRODUKTS

- Stellen Sie sicher, dass Sie eine Rohrverschraubung nach DIN 2353 mit zylindrischem Einschraubgewinde (G-Gewinde) verwenden und die Rohrverschraubung mit einer Flachdichtung oder mit geeignetem Kleber eindichten. Verwendung von PTFE-Dichtband oder Hanf ist nicht zulässig.

Nichtbeachtung dieser Anweisungen kann zu Sachschäden führen.

5.2.1 Variante Miniflex 2/Miniflex 3 montieren

1. Führen Sie den Saugschlauch und den Messschlauch (nur bei Miniflex 3) in den Tankstutzen.
2. Dichten Sie den Einschraubkörper mit Dichtmittel ein.

5.2.2 Variante Euroflex 2/Euroflex 3/Euroflex 312 montieren

1. Führen Sie den Saugschlauch und den Messschlauch (nur bei Euroflex 3, Euroflex 312) in den Tankstutzen.
2. Dichten Sie den Einschraubkörper mit der beiliegenden Flachdichtung ein.

5.2.3 Variante Euroflex 3 mit Schwimmer montieren

Die Montageanleitung der Variante Euroflex 3 mit Schwimmer liegt dem Artikel bei.

5.3 Saug- und Rücklaufleitung anschließen

1. Montieren Sie die Rohrleitung (der Rücklaufleitung) mit einer Rohrverschraubung G⅜. Ziehen Sie die Rohrverschraubung an. Das Anzugsmoment beträgt 40 ± 5 Nm.
2. Verwenden Sie für den Anschluss der Saugleitung eine AFRISO Universal-Rohrverschraubung (Zubehör). Das Anzugsmoment für Rohrverschraubungen Ø 8 mm beträgt 15 ± 5 Nm. Das Anzugsmoment für Rohrverschraubungen Ø 10 mm beträgt 20 ± 5 Nm. Die Montageanleitung liegt der Rohrverschraubung bei.
3. Stellen Sie den Ventilhebel so, dass das Schnellschlussventil geöffnet ist.
   - Die Anlage ist betriebsbereit.

5.4 Messleitung am Euroflex 3/Miniflex 3 montieren/verschließen

⇨ Stellen Sie sicher, dass Sie für die Messleitung (Verbindung zwischen Einschraubkörper und pneumatischem Füllstandmessgerät) ein Rohr Ø 6 x 1 mm oder einen Schlauch mit Außendurchmesser 6 mm verwenden.

- Verwenden Sie für den Anschluss der Messleitung und zum Verschließen des Anschlusses am Einschraubkörper das beiliegende Zubehör.

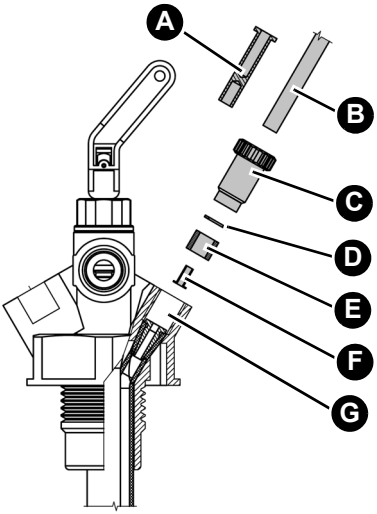

1. Stecken Sie bei Verwendung eines Schlauchs für die Messleitung (B) die Stützhülse (F) in den Schlauch.
2. Schieben Sie die Druckschraube (C), die Scheibe (D) und den Dichtring (E)
   - zum Anschluss der Messleitung auf das Rohr oder den Schlauch (B).
   - zum Verschließen auf den Blindstopfen (A).
3. Stecken Sie das Rohr/den Schlauch (B) oder den Blindstopfen (A) bis zum Anschlag in den Anschluss am Einschraubkörper (G).
4. Ziehen Sie die Druckschraube (C) an.

6 Wartung

Das Produkt ist wartungsfrei.

6.1 Einsatz in hochwassergefährdeten Gebieten

Das Produkt ist geeignet für hochwassergefährdete Gebiete und ist druckwasserdicht bis 10 mH2O (1 bar Außendruck).

Nach einer Überschwemmung muss das Produkt nicht getauscht werden.

7 Störungsbeseitigung

Störungen, die nicht durch die im Kapitel beschriebenen Maßnahmen beseitigt werden können, dürfen nur durch den Hersteller oder Fachkräfte behoben werden.

8 Außerbetriebnahme und Entsorgung

Entsorgen Sie das Produkt nach den geltenden Bestimmungen, Normen und Sicherheitsvorschriften.

9 Rücksendung

Vor einer Rücksendung Ihres Produkts müssen Sie sich mit uns in Verbindung setzen (service@afriso.de).

10 Gewährleistung

Informationen zur Gewährleistung finden Sie in unseren Allgemeinen Geschäftsbedingungen im Internet unter www.afriso.com oder in Ihrem Kaufvertrag.

11 Ersatzteile und Zubehör

HINWEIS

UNGEEIGNETE TEILE

- Verwenden Sie nur Original Ersatz- und Zubehörteile des Herstellers.

Nichtbeachtung dieser Anweisung kann zu Sachschäden führen.

Produkt

Artikelbezeichnung	Art.-Nr.	Länge Saugleitung
Miniflex 2 (2,15)	74200	2,15 m
Miniflex 3 (2,15)	74300	2,15 m
Miniflex 3 (3,15)	74310	3,15 m
Euroflex 2 (2,15)	20162	2,15 m
Euroflex 3 (2,15)	20160	2,15 m
Euroflex 3 (3,15)	20164	3,15 m
Euroflex 3 (2,15) mit Schwimmer	20130	2,15 m
Euroflex 3 (3,15) mit Schwimmer	20131	3,15 m
Euroflex 312 (2,15) GWG 12 K/1C	20190	2,15 m

Ersatzteile und Zubehör

Artikelbezeichnung	Art.-Nr.	Abbildung
Umrüstsatz Schwimmer-Set G1	20125	
Druckausgleichseinrichtung DAE	20800	
Reißleine	20475	
DTA 10	52145	
Zubehörbeutel für Euroflex 3	20181	-
Reduzierstück G2 x G1 ½	20903	-
Reduzierstück G1 ½ x G1	20905	-
Universalverschraubung Ø 6/8/10 mm	20409	-

Technik für Umweltschutz

Messen. Regeln. Überwachen.

EN

Operating instructions

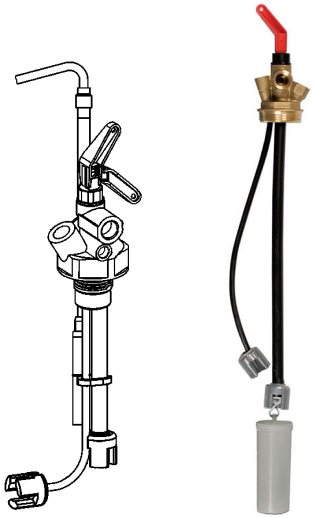

Tank withdrawal system

Miniflex
Euroflex

Miniflex type: 2, 3
Euroflex type: 2, 3, 312

Copyright 2025 AFRISO-EURO-INDEX GmbH. All rights reserved.

MVV TB
C2.15.23
EN 12514-2

Lindenstraße 20
74363 Güglingen
Telephone +49 7135 102-0
Service +49 7135 102-211
Telefax +49 7135 102-147
info@afriso.com
www.afriso.com

Version: 03.2025.0
ID: 900.000.0103

1 About these operating instructions

These operating instructions describe the tank withdrawal systems "Miniflex" and "Euroflex" (also referred to as "product" in these operating instructions). These operating instructions are part of the product.

- You may only use the product if you have fully read and understood these operating instructions.
- Verify that these operating instructions are always accessible for any type of work performed on or with the product.
- Pass these operating instructions as well as all other product-related documents on to all owners of the product.
- If you feel that these operating instructions contain errors, inconsistencies, ambiguities or other issues, contact the manufacturer prior to using the product.

These operating instructions are protected by copyright and may only be used as provided for by the corresponding copyright legislation. We reserve the right to modifications.

The manufacturer shall not be liable in any form whatsoever for direct or consequential damage resulting from failure to observe these operating instructions or from failure to comply with directives, regulations and standards and any other statutory requirements applicable at the installation site of the product.

A translation of the operating instructions into the languages English, French Polish, Russian, and Ukrainian can be found at www.afriso.com.

2 Information on safety

2.1 Safety messages and hazard categories

These operating instructions contain safety messages to alert you to potential hazards and risks. In addition to the instructions provided in these operating instructions, you must comply with all directives, standards and safety regulations applicable at the installation site of the product. Verify that you are familiar with all directives, standards and safety regulations and ensure compliance with them prior to using the product.

Safety messages in these operating instructions are highlighted with warning symbols and warning words. Depending on the severity of a hazard, the safety messages are classified according to different hazard categories.

NOTICE

NOTICE indicates a hazardous situation, which, if not avoided, can result in equipment damage.

2.2 Intended use

The product may only be used for withdrawal of media from underground and aboveground tanks in single-line or dual-line mode.

The product may only be used for the following media and tanks.

Media

- Fuel oil EL as per DIN 51603-1 and as per DIN SPEC 51603-6 with 0 - 30 % fatty acid methyl ester (FAME) as per EN 14214
- Diesel fuel as per EN 590 with up to 7 % fatty acid methyl ester (FAME) as per EN 14214
- Biodiesel with up to 30 % fatty acid methyl ester (FAME) as per EN 14214
- Paraffinic fuels (such as HVO/GTL as per DIN/TS 51603-8) proportionately with 0 - 100 %

Tanks

- Aboveground or underground indoor or outdoor tanks

Any use other than the application explicitly permitted in these operating instructions is not permitted and causes hazards.

Verify that the product is suitable for the application planned by you prior to using the product. In doing so, take into account at least the following:

- All directives, standards and safety regulations applicable at the installation site of the product
- All conditions and data specified for the product
- The conditions of the planned application

In addition, perform a risk assessment in view of the planned application, according to an approved risk assessment method, and implement the appropriate safety measures, based on the results of the risk assessment. Take into account the consequences of installing or integrating the product into a system or a plant.

When using the product, perform all work and all other activities in conjunction with the product in compliance with the conditions specified in the operating instructions and on the nameplate, as well as with all directives, standards and safety regulations applicable at the installation site of the product.

2.3 Predictable incorrect application

The product must never be used in the following cases and for the following purposes:

- Hazardous area (EX)
  - If the product is operated in hazardous areas, sparks may cause deflagrations, fires or explosions.

2.4 Qualification of personnel

This product may only be mounted, commissioned, maintained and decommissioned by a qualified, specialised company which has all required certifications and which meets the following requirements:

- Compliance with all directives, standards and safety regulations concerning handling of water-polluting substances as applicable at the installation site of the product.
- In Germany: Certification as per § 62 "Verordnung über Anlagen zum Umgang mit wassergefährdenden Stoffen" (AwSV) (Ordinance on Installations for Handling Water-Polluting Substances).

Only appropriately trained persons who are familiar with and understand the contents of these operating instructions and all other pertinent product documentation are authorized to work on and with this product.

These persons must have sufficient technical training, knowledge and experience and be able to foresee and detect potential hazards that may be caused by using the product.

All persons working on and with the product must be fully familiar with all directives, standards and safety regulations that must be observed for performing such work.

2.5 Personal protective equipment

Always wear the required personal protective equipment. When performing work on and with the product, take into account that hazards may be present at the installation site which do not directly result from the product itself.

2.6 Modifications to the product

Only perform work on and with the product which is explicitly described in these operating instructions. Do not make any modifications to the product which are not described in these operating instructions.

3 Transport and storage

The product may be damaged as a result of improper transport or storage.

NOTICE

INCORRECT HANDLING

- Verify compliance with the specified ambient conditions during transport or storage of the product.
- Use the original packaging when transporting the product.
- Store the product in a clean and dry environment.
- Verify that the product is protected against shocks and impact during transport and storage.

Failure to follow these instructions can result in equipment damage.

4 Product description

The product is a combination fitting without a non-return valve and consisting of a screw fitting and a quick-action shut-off valve. The suction line and, if present, the return line are connected to the screw fitting.

The versions "Miniflex 3" and "Euroflex 3" feature a measuring hose for connection of a pneumatic level indicator.

The version Euroflex 3 with float contains a float at the suction hose for floating withdrawal of the medium instead of the bottom part.

The version "Euroflex 312" contains a level sensor (GWG 12K/1C) and features a measuring hose for connection of a pneumatic level indicator.

4.1 Overview

4.1.1 Miniflex

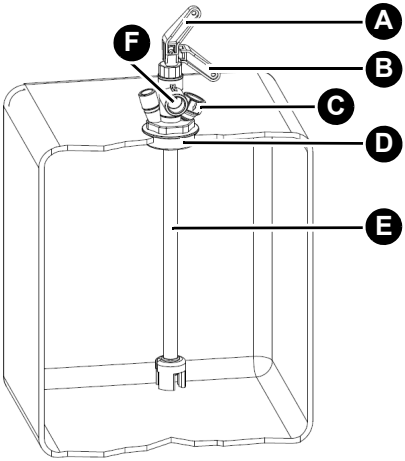

A. Quick-action shut-off valve open
B. Quick-action shut-off valve closed
C. Connection for return line
D. Screw fitting G1 ½
E. Suction hose with bottom part
F. Connection for suction line

Fig. 1: Miniflex 2

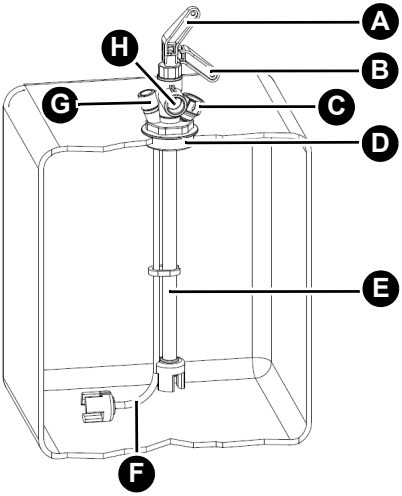

A. Quick-action shut-off valve open
B. Quick-action shut-off valve closed
C. Connection for return line
D. Screw fitting G1
E. Suction hose with bottom part
F. Measuring hose for pneumatic level indicator
G. Connection measuring line for pneumatic level indicator
H. Connection for suction line

Fig. 2: Miniflex 3

4.1.2 Euroflex

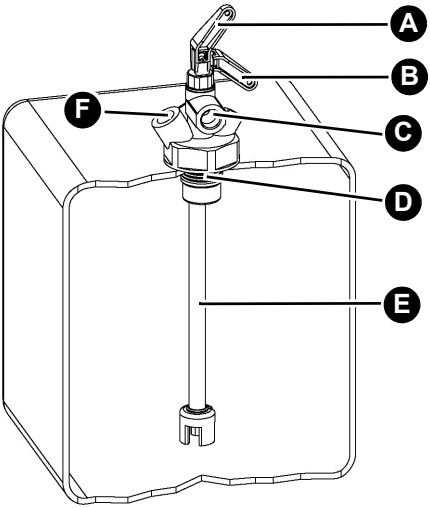

A. Quick-action shut-off valve open
B. Quick-action shut-off valve closed
C. Connection for suction line
D. Screw fitting G1
E. Suction hose with bottom part
F. Connection for return line

Fig. 3: Euroflex 2

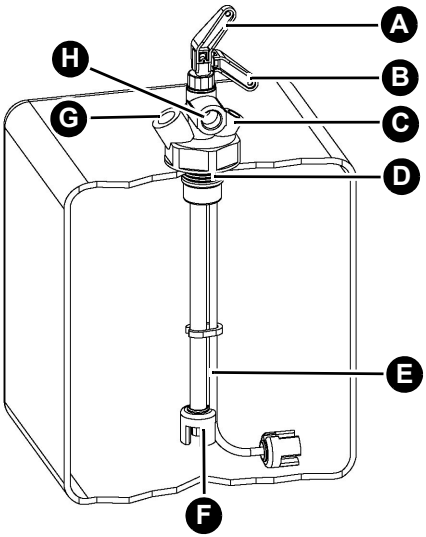

A. Quick-action shut-off valve open
B. Quick-action shut-off valve closed
C. Connection measuring line for pneumatic level indicator
D. Screw fitting G1
E. Measuring hose for pneumatic level indicator
F. Suction hose with bottom part
G. Connection for return line
H. Connection for suction line

Fig. 4: Euroflex 3

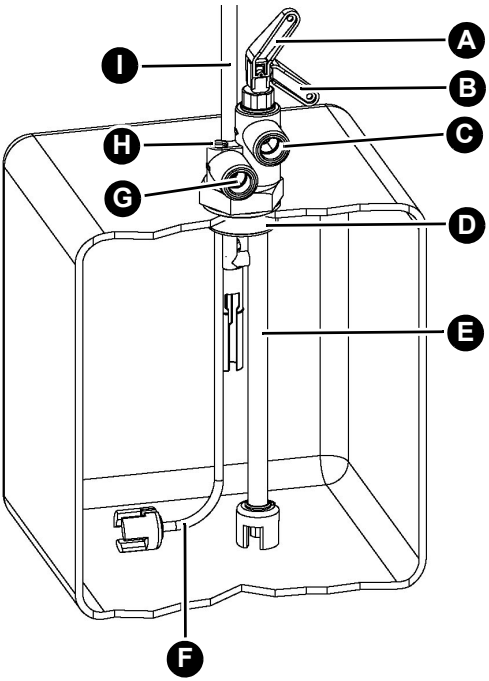

A. Quick-action shut-off valve open

B. Quick-action shut-off valve closed

C. Connection for suction line

D. Screw fitting G1 1/2

E. Suction hose with bottom part

F. Measuring hose for pneumatic level indicator

G. Connection for return line

H. Connection measuring line for pneumatic level indicator

I. GWG 12K/1C

Fig. 5: Euroflex 312

4.2 Function

Medium is withdrawn via the product and supplied to a consumer via the suction line.

The suction line can be shut of manually via the quick-action shut-off valve (see accessories "Pull cord").

4.3 Technical specifications

4.3.1 Miniflex 2 and Miniflex 3

Parameter	Miniflex 2	Miniflex 3
General specifications		
Connection thread	G1 male	
Connection of suction line and return line	G⅜ female with inner cone for AFRISO compression fitting or a screwed pipe connection as per DIN 2353	
Housing material	Brass	
Length suction hose	2.15 m or 3.15 m	
Length measuring hose	-	2.15 m or 3.15 m
Test pressure	Max. 6 bar	
Flow rate	Max. 150 l/h	
Connection for measuring line pneumatic level indicator		
Outside diameter	-	6 mm
Thread	-	M12x1.5 female thread
Material		
Suction hose	NBR/PVC	
Bottom part	Zamak (ZnAl4Cu1)	

4.3.2 Euroflex 2, Euroflex 3 and Euroflex 312

Parameter	Euroflex 2	Euroflex 3	Euroflex 312
General specifications			
Connection thread	G1 male		G1 ½ male
Connection of suction line and return line	G⅜ female with inner cone for AFRISO compression fitting or a screwed pipe connection as per DIN 2353		
Housing material	Plastic (POM)		
Colour	Blue		
Length suction hose	2.15 m or 3.15 m		
Length measuring hose	-	2.15 m or 3.15 m	
Level sensors	-		GWG 12 K/1C
Test pressure	Max. 6 bar		
Flow rate	Max. 150 l/h		
Connection for measuring line pneumatic level indicator			
Outside diameter	6 mm		
Thread	M12x1i		
Material			
Suction hose	NBR/PVC		
Bottom part	Zamak (ZnAl4Cu1)		

5 Mounting

⇨ Verify that the level sensor is correctly adjusted for the version "Euroflex 312".

If no pneumatic level indicator is mounted, the connection for the measuring line of Euroflex 3 and Miniflex 3 must be closed with the enclosed blind plug, see "Mounting/closing the measuring line at Euroflex 3/Miniflex 3".

5.1 Preparing mounting

If the return line is not used, the connection for the return line must be closed with the enclosed blind plug.

5.1.1 Shortening the suction hose

⇨Verify that the suction hose ends 5 - 8 cm above the bottom.

The suction hose only needs to be shortened if no floating withdrawal is used.

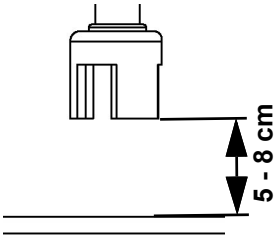

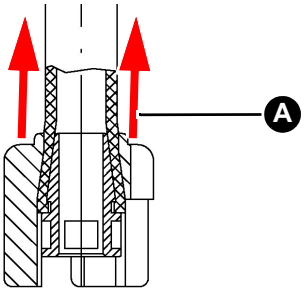

1. Push the bottom part (A) towards the top.

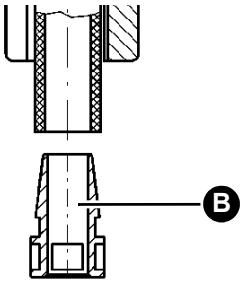

2. Remove the cone (B).

Mounting

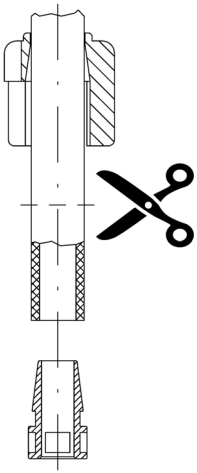

3. Shorten the suction hose.

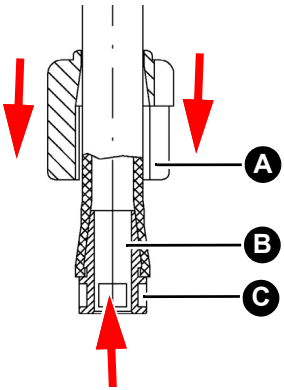

4. Push the cone (B) into the hose up to the groove (C).
5. Pull the bottom part (A) towards the end of the hose.
   - The bottom part must no longer be able to come loose by itself.

5.2 Mounting the product

⇨ Verify that the threads of the screw fitting and the tank connections have the same size (see accessories: "Reducer G2 x G1 ½" or "Reducer G1 ½ x G1").

NOTICE

LEAKING PRODUCT

- Verify that you use a screwed pipe connection as per DIN 2353 with cylindrical thread (G thread) and seal the screwed pipe connection with a flat gasket or with suitable glue. Do not use PTFE sealing tape or hemp.

Failure to follow these instructions can result in equipment damage.

5.2.1 Mounting the version Miniflex 2/Miniflex 3

1. Guide the suction hose and the measuring hose (Miniflex 3 only) into the tank connection.
2. Seal the the screw fitting with sealant.

5.2.2 Mounting the version Euroflex 2/Euroflex 3/Euroflex 312

1. Guide the suction hose and the measuring hose (Euroflex 3, Euroflex 312 only) into the tank connection.
2. Seal the screw fitting with the enclosed flat gasket.

5.2.3 Mounting the version Euroflex 3 with float

The mounting instructions of the version Euroflex 3 with float are included with the article.

5.3 Connecting the suction and return line

1. Mount the pipe (of the suction line) with a screwed pipe connection G⅜. Tighten the screwed pipe connection. The tightening torque is 40 ±5 Nm.
2. Use an AFRISO universal screwed pipe connection (accessories) to connect the suction line. The tightening torque for screwed pipe connections Ø 8 mm is 15 ±5 Nm. The tightening torque for screwed pipe connections ø 10 mm is 20 ±5 Nm. The mounting instruction is provided with the screwed pipe connection.
3. Set the lever of the quick-action shut-off valve to the open position.
   - The system is ready for operation.

5.4 Mounting/closing the measuring line at Euroflex 3/Miniflex 3

⇨ Make sure to use a pipe Ø 6 x 1 mm or a hose with an outside diameter of 6 mm for the measuring line (connection between screw fitting and pneumatic level indicator).

- Use the enclosed accessories for the connection of the measuring line and for closing the connection at the screw fitting.

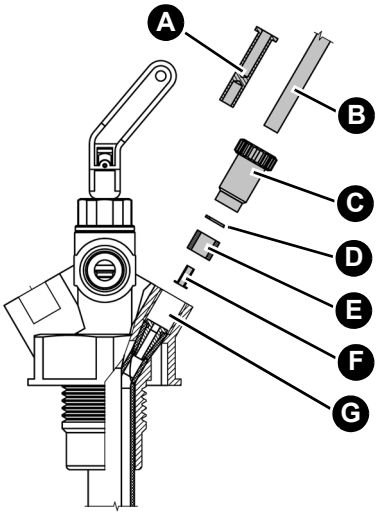

1. If you use a hose for the measuring line (B), insert a stiffener (F) into the hose.
2. Push the compression screw (C), the washer (D) and the sealing ring (E)
   - onto the pipe or the hose (B) for connection of the measuring line.
   - onto the blind plug (A) for closing.
3. Push the pipe/hose (B) or the blind plug (A) into the connection at the screw fitting (G) all the way to the stop.
4. Tighten the compression screw (C).

6 Maintenance

The product is maintenance-free.

6.1 Use in flood hazard areas

The product is suitable for use in flood hazard areas; it is watertight up to 10 mH2O (1 bar pressure).

After a flood, the product does not have to be replaced.

7 Troubleshooting

Any malfunctions that cannot be removed by means of the measures described in this chapter may only be repaired by the manufacturer or by qualified persons.

8 Decommissioning, disposal

Dispose of the product in compliance with all applicable directives, standards and safety regulations.

9 Returning the device

Get in touch with us before returning your product (service@afriso.de).

10 Warranty

See our terms and conditions at www.afriso.com or your purchase contract for information on warranty.

11 Spare parts and accessories

NOTICE

UNSUITABLE PARTS

- Only use genuine spare parts and accessories provided by the manufacturer.

Failure to follow these instructions can result in equipment damage.

Product

Product designation	Part no.	Length suction line
Miniflex 2 (2.15)	74200	2.15 m
Miniflex 3 (2.15)	74300	2.15 m
Miniflex 3 (3.15)	74310	3.15 m
Euroflex 2 (2.15)	20162	2.15 m
Euroflex 3 (2.15)	20160	2.15 m
Euroflex 3 (3.15)	20164	3.15 m
Euroflex 3 (2.15) with float	20130	2.15 m
Euroflex 3 (3.15) with float	20131	3.15 m
Euroflex 312 (2.15) GWG 12 K/1C	20190	2.15 m

Spare parts and accessories

Product designation	Part no.	Figure
Conversion kit float kit G1	20125	
Pressure compensation unit DAE	20800	
Pull cord	20475	
DTA 10	52145	
Bag with accessories for Euroflex 3	20181	-
Reducer G2 x G1 ½	20903	-
Reducer G1 ½ x G1	20905	-
Universal screw connection Ø 6/8/10 mm	20409	-

Technik für Umweltschutz

Messen. Regeln. Überwachen.

FR

Notice technique

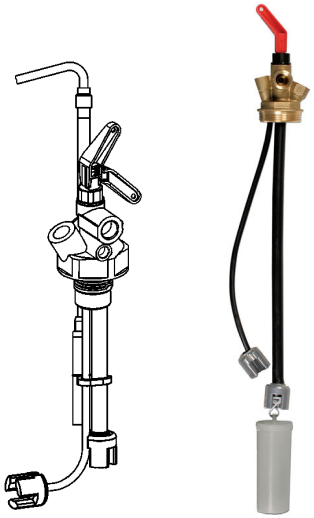

Unité de soutirage pour réservoirs

Miniflex
Euroflex

Miniflex type : 2, 3
Euroflex type : 2, 3, 312

Copyright 2025 AFRISO-EURO-INDEX GmbH. Tous droits réservés.

MVV TB
C2.15.23
EN 12514-2

Lindenstraße 20
74363 Güglingen
Téléphone +49 7135 102-0
Service clientèle +49 7135 102-211
Téléfax +49 7135 102-147
info@afriso.com
www.afriso.com

Version: 03.2025.0
ID: 900.000.0103

1 La présente notice technique

Cette notice technique contient la description des unités de soutirage pour réservoirs "Miniflex" et "Euroflex" (dénommé ci-après "produit"). Cette notice technique fait partie du produit.

- Utilisez le produit seulement après que vous aurez lu et compris intégralement la notice technique.
- Assurez-vous que la notice technique est disponible en permanence pour toutes les opérations relatives au produit.
- Transmettez la notice technique et toute la documentation relative au produit à tous les utilisateurs du produit.
- Si vous êtes d'avis que la notice technique contient des erreurs, des contradictions ou des ambiguïtés, adressez-vous au fabricant avant d'utiliser le produit.

Cette notice technique est protégée au titre de la propriété intellectuelle ; elle doit être utilisée exclusivement dans le cadre autorisé par la loi. Sous réserve de modifications.

La responsabilité du fabricant ou la garantie ne pourra être engagée pour des dommages ou dommages consécutifs résultant d'une inobservation de cette notice technique ou des directives, règlements et normes en vigueur sur le lieu d'installation du produit.

Les traductions anglais, français, italien, polonais, russe et ukrainien de cette notice technique sont disponibles sur www.afriso.com.

2 Informations sur la sécurité

2.1 Consignes de sécurité et classes de risques

Cette notice technique contient des consignes de sécurité destinées à attirer l'attention sur les dangers et les risques. Outre les instructions contenues dans cette notice technique, il faut vous assurer de l'observation de tous les règlements, normes et consignes de sécurité en vigueur sur le lieu d'installation du produit. Avant d'utiliser le produit assurez-vous que tous les règlements, normes et consignes de sécurité sont connus et respectés.

Dans cette notice technique les consignes de sécurité sont identifiables à l'aide de symboles de mise en garde et de mots d'avertissement. En fonction de la gravité du risque les consignes de sécurité sont réparties dans différentes classes de risques.

AVIS

AVIS signale une situation potentiellement dangereuse qui, si elle n'est pas évitée, peut entraîner un dommage matériel.

2.2 Usage normal

Le produit est destiné exclusivement au soutirage des liquides de réservoirs souterrains et aériens en mode monotube ou en mode bitube.

Le produit est destiné exclusivement à l'utilisation avec les liquides et les réservoirs ci-dessous.

Liquides

- Fuel domestique EL selon DIN 51603-1 et selon DIN SPEC 51603-6 contenant 0 - 30 % d'ester méthylique d'acide gras (EMAG) selon EN 14214
- Gazole selon EN 590, contenant jusqu'à 7 % d'ester méthylique d'acide gras (EMAG) selon EN 14214
- Biodiesel contenant jusqu'à 30 % d'ester méthylique d'acide gras (EMAG) selon EN 14214
- Combustibles paraffiniques (par ex. HVO/GTL selon DIN/TS 51603-8) proportionnellement avec 0 - 100 %

Réservoirs

- Réservoirs aériens et souterrains à l'intérieur et à l'extérieur

Toute autre utilisation n'est pas conforme et cause des risques.

Avant d'utiliser le produit, assurez-vous que le produit est adapté à l'usage que vous prévoyez. À cet effet, tenez compte au moins de ce qui suit :

- Tous les règlements, normes et consignes de sécurité sur le lieu d'installation
- Toutes les conditions et données spécifiées pour le produit
- Toutes les conditions d'application que vous prévoyez

En outre effectuez une évaluation des risques portant sur l'application concrète que vous prévoyez à l'aide d'un procédé reconnu et prenez toutes les mesures de sécurité nécessaires correspondant au résultat. Prenez aussi en compte les conséquences possibles du montage ou de l'intégration du produit dans un système ou une installation.

Pendant l'utilisation du produit effectuez toutes les opérations exclusivement dans les conditions spécifiées dans cette notice technique et sur la plaque signalétique, conformément aux données techniques spécifiées et en accord avec tous les règlements, normes et consignes de sécurité en vigueur sur le lieu d'installation.

2.3 Utilisation non conforme prévisible

Le produit ne doit, en particulier, pas être utilisé dans les cas suivants :

- Dans des zones à risque d'explosion
  - En cas de service dans des zones à risque d'explosion, des étincelles peuvent provoquer des déflagrations, des incendies ou des explosions.

2.4 Qualification du personnel

Le montage, la mise en service, la maintenance et la mise hors service de ce produit ne peuvent être effectuées que par une entreprise spécialisée qualifiée possédant la certification appropriée et répondant aux exigences suivantes :

- Conformité à toutes les réglementations, normes et réglementations de sécurité applicables sur le lieu d'utilisation du produit concernant les substances susceptibles de polluer l'eau.
- En Allemagne : Certification selon l'article 62 de l'ordonnance allemande sur les installations contenant des substances susceptibles de polluer l'eau ("Zertifizierung gemäß § 62 der Verordnung über Anlagen zum Umgang mit wassergefährdenden Stoffen") (AwSV)).

Seul le personnel dûment qualifié est autorisé à travailler sur le produit et avec celui-ci après qu'il aura connu et compris le contenu de cette notice technique, ainsi que toute la documentation faisant partie du produit.

S'appuyant sur sa formation spécialisée, ses connaissances et ses expériences, le personnel qualifié doit être en mesure de prévoir et reconnaître les dangers qui peuvent être causés par l'utilisation du produit.

Tous les règlements, normes et consignes de sécurité en vigueur sur le lieu d'installation doivent être connus du personnel qualifié travaillant sur le produit et avec celui-ci.

2.5 Équipement de protection individuelle

Utilisez toujours l'équipement de protection individuel requis. En travaillant sur le produit et avec celui-ci, tenez compte des dangers susceptibles de se présenter sur le lieu d'installation lesquels n'émanent pas directement du produit.

2.6 Modification du produit

En travaillant sur le produit et avec celui-ci, effectuez exclusivement les opérations décrites dans cette notice technique. N'effectuez pas de modifications non décrites dans cette notice technique.

3 Transport et stockage

Un transport et un stockage inadéquats risquent de causer des dommages au produit.

AVIS

MANUTENTION INAPPROPRIÉE

- Assurez-vous que les conditions ambiantes spécifiées sont respectées pendant le transport et le stockage.
- Utilisez l'emballage d'origine pour le transport.
- Stockez le produit dans un lieu sec et propre.
- Assurez-vous que le produit est à l'abri des chocs pendant le transport et le stockage.

La non-observation de ces instructions peut causer des dommages matériels.

4 Description du produit

Le produit est une unité de raccord combinée sans clapet anti-retour ; il se compose d'un raccord à visser et, d'une vanne de police. La conduite d'aspiration et, le cas échéant, la conduite de retour sont raccordées au raccord à visser.

Les versions "Miniflex 3" et "Euroflex 3" disposent d'un tuyau de mesure pour le raccordement d'un indicateur de niveau pneumatique.

La version Euroflex 3 avec flotteur contient un flotteur sur le tuyau d'aspiration pour le soutirage flottant du liquide au lieu du pied.

La version "Euroflex 312" comprend un limiteur de remplissage (GWG 12K/1C) et dispose d'un tuyau de mesure pour le raccord d'un indicateur de niveau pneumatique.

4.1 Aperçu

4.1.1 Miniflex

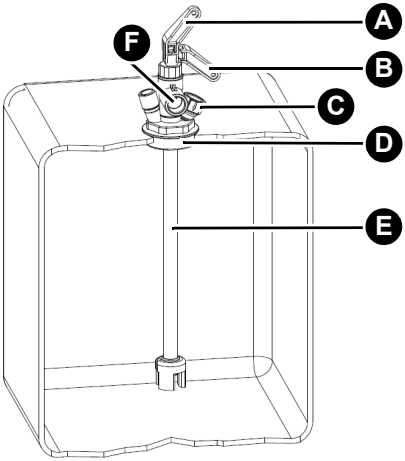

A. Vanne à fermeture rapide ouverte
B. Vanne à fermeture rapide fermée
C. Raccord pour la conduite de retour
D. Raccord à visser G1 ½
E. Tuyau d'aspiration avec pied
F. Raccord pour la conduite d'aspiration

Figure 1: Miniflex 2

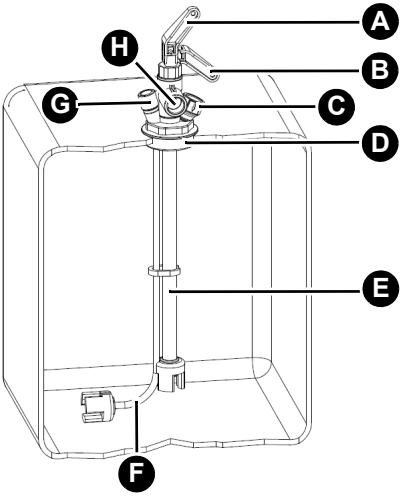

A. Vanne à fermeture rapide ouverte
B. Vanne à fermeture rapide fermée
C. Raccord pour la conduite de retour
D. Raccord à visser G1
E. Tuyau d'aspiration avec pied
F. Tuyau de mesure pour indicateur de niveau pneumatique
G. Raccord conduite de mesure pour indicateur de niveau pneumatique
H. Raccord pour la conduite d'aspiration

Figure 2: Miniflex 3

4.1.2 Euroflex

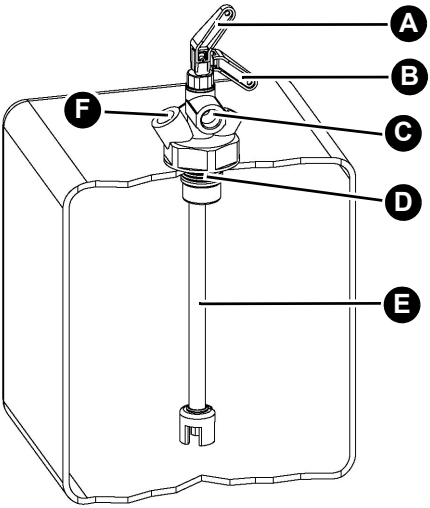

A. Vanne à fermeture rapide ouverte
B. Vanne à fermeture rapide fermée
C. Raccord pour la conduite d'aspiration
D. Raccord à visser G1
E. Tuyau d'aspiration avec pied
F. Raccord pour la conduite de retour

Figure 3: Euroflex 2

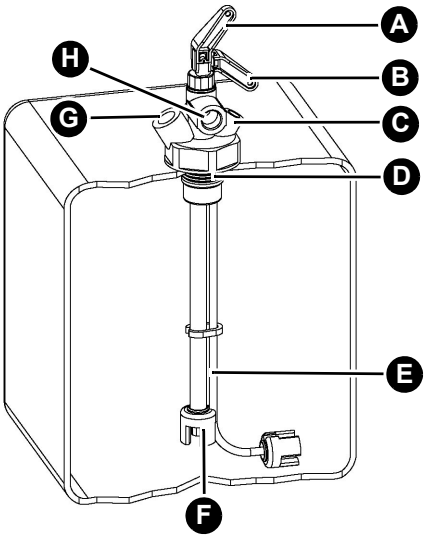

A. Vanne à fermeture rapide ouverte
B. Vanne à fermeture rapide fermée
C. Raccord conduite de mesure pour indicateur de niveau pneumatique
D. Raccord à visser G1
E. Tuyau de mesure pour indicateur de niveau pneumatique
F. Tuyau d'aspiration avec pied
G. Raccord pour la conduite de retour
H. Raccord pour la conduite d'aspiration

Figure 4: Euroflex 3

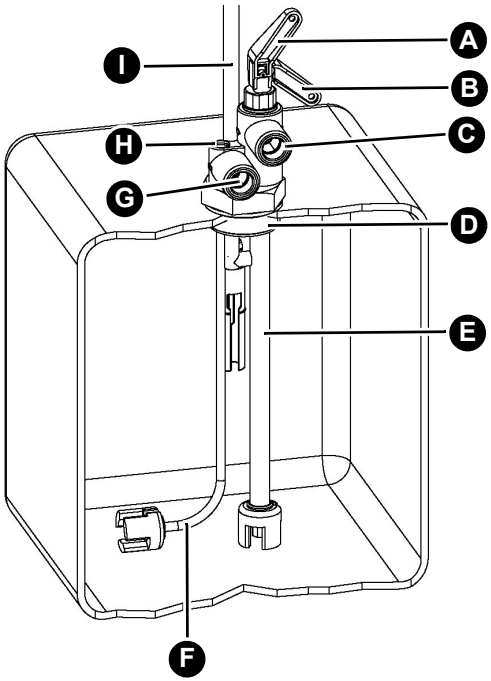

A. Vanne à fermeture rapide ouverte

B. Vanne à fermeture rapide fermée

C. Raccord pour la conduite d'aspiration

D. Raccord à visser G1 ½

E. Tuyau d'aspiration avec pied

F. Tuyau de mesure pour indicateur de niveau pneumatique

G. Raccord pour la conduite de retour

H. Raccord conduite de mesure pour indicateur de niveau pneumatique

I. GWG 12K/1C

Figure 5: Euroflex 312

4.2 Fonctionnement

Le produit aspire du liquide qui est acheminé vers le dispositif de consommation via la conduite d'aspiration.

La vanne de police permet de fermer manuellement la conduite d'aspiration (voir accessoires "Câble d'actionnement").

4.3 Caractéristiques techniques

4.3.1 Miniflex 2 et Miniflex 3

Paramètre	Miniflex 2	Miniflex 3
Caractéristiques générales		
Filetage	G1 extérieur	
Raccord conduite d'aspiration et conduite de retour	G⅜ intérieur avec cône intérieur pour raccord à compression AFRISO ou pour raccord pour tubes selon DIN 2353	
Matériau du boîtier	Laiton	
Longueur tuyau d'aspiration	2,15 m ou 3,15 m	
Longueur tuyau de mesure	-	2,15 m ou 3,15 m
Pression d'essai	6 bar max.	
Débit	Max. 150 l/h	
Raccord pour conduite de mesure d'indicateur de niveau pneumatique		
Diamètre extérieur	-	6 mm
Filetage	-	M12x1,5 filetage intérieure
Matériau		
Tuyau d'aspiration	NBR/PVC	
Pied	Zamak (ZnAl4Cu1)	

4.3.2 Euroflex 2, Euroflex 3 et Euroflex 312

Paramètre	Euroflex 2	Euroflex 3	Euroflex 312
Caractéristiques générales			
Filetage	G1 extérieur		G1 ½ extérieur
Raccord conduite d'aspiration et conduite de retour	G⅜ intérieur avec cône intérieur pour raccord à compression AFRISO ou pour raccord pour tubes selon DIN 2353		
Matériau du boîtier	Plastique (POM)		
Couleur	Bleu		
Longueur tuyau d'aspiration	2,15 m ou 3,15 m		
Longueur tuyau de mesure	-	2,15 m ou 3,15 m	
Limiteur de remplissage	-		GWG 12 K/1C
Pression d'essai	6 bar max.		
Débit	Max. 150 l/h		
Raccord pour conduite de mesure d'indicateur de niveau pneumatique			
Diamètre extérieur	6 mm		
Filetage	M12x1 intérieur		
Matériau			
Tuyau d'aspiration	NBR/PVC		
Pied	Zamak (ZnAl4Cu1)		

5 Montage

⇨ Assurez-vous que le limiteur de remplissage est réglé correctement pour la version "Euroflex 312".

Si aucun indicateur de niveau pneumatique n'est installé, le raccordement de la conduite de mesure doit être obturé avec le bouchon d'obturation fourni pour Euroflex 3 et Miniflex 3, voir "Montage/obturation de la conduite de mesure sur Euroflex 3/ Miniflex 3".

5.1 Préparation du montage

Si la conduite de retour n'est pas utilisée, le raccordement de la conduite de retour doit être obturé avec le bouchon d'obturation aveugle fourni.

5.1.1 Raccourcir le tuyau d'aspiration

⇨Assurez-vous que l'extrémité du tuyau d'aspiration est 5 - 8 cm du sol.

Le tuyau d'aspiration doit être raccourci si l'unité de soutirage flottante n'est pas utilisée.

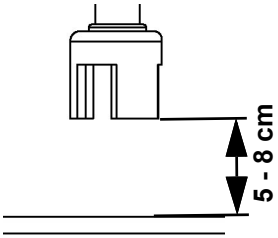

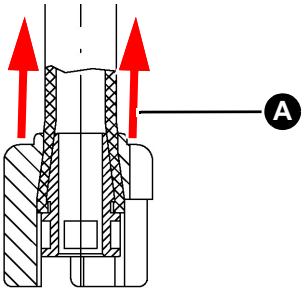

1. Poussez le pied (A) vers le haut.

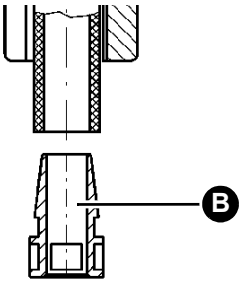

2. Retirez la douille conique (B).

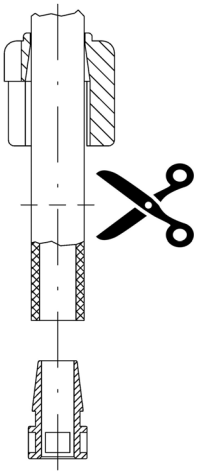

3. Raccourcissez le tuyau d'aspiration.

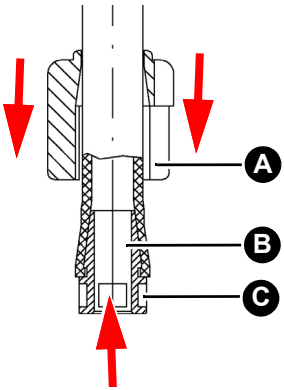

4. Insérez la douille conique (B) dans le tuyau jusqu'à la rainure (C).
5. Tirez le pied (A) vers l'extrémité du tuyau.
   - Le pied ne doit plus se détacher de lui-même.

5.2 Montage du produit

⇨ Assurez-vous que les filetages du raccord à visser et du raccord du réservoir sont de la même taille (voir accessoires : "Réducteur G2 x G1 ½" ou "Réducteur G1 ½ x G1").

AVIS

INÉTANCHÉITÉ DU PRODUIT

- Utilisez un raccord tube selon DIN 2353 avec filetage cylindrique (filetage G) et assurez l'étanchéité du raccord tube avec une garniture plate ou une colle adaptée. N'utilisez pas du ruban PTFE ou du chanvre.

La non-observation de ces instructions peut causer des dommages matériels.

5.2.1 Montage des versions Miniflex 2/"Miniflex 3"

1. Introduisez le tuyau d'aspiration et le tuyau de mesure (uniquement pour Miniflex 3) dans le raccord du réservoir.
2. Étanchéifiez le raccord à visser avec du produit d'étanchéité.

5.2.2 Montage des versions Euroflex 2/Euroflex 3/Euroflex 312

1. Introduisez le tuyau d'aspiration et le tuyau de mesure (uniquement pour Euroflex 3, Euroflex 312) dans le raccord du réservoir.
2. Étanchéifiez le raccord à visser avec le joint plat fourni.

5.2.3 Montage de la version Euroflex 3 avec flotteur

Les instructions de montage de la variante Euroflex 3 avec flotteur sont jointes à l'article.

5.3 Branchement de la conduite d'aspiration et de la conduite de retour

1. Montez la tuyauterie (de la conduite de retour) avec un raccord tube G⅜. Serrez le raccord tube. Le couple de serrage est de 40 ±5 Nm.
2. Utilisez un raccord tube universel AFRISO (accessoire) pour raccorder la conduite d'aspiration. Le couple de serrage pour un raccord tube Ø 8 mm est de 15 ±5 Nm. Le couple de serrage pour un raccord tube Ø 10 mm est de 20 ±5 Nm. Les instructions de montage sont fournies avec le raccord tube.
3. Réglez le levier de la vanne de manière à ce que la vanne de police soit ouverte.
   - L'installation est prête au service.

5.4 Montage/obturation de la conduite de mesure sur Euroflex 3/ Miniflex 3

⇨ Veillez à utiliser un tube Ø 6 x 1 mm mm ou un tuyau de diamètre extérieur 6 mm pour la conduite de mesure (liaison entre le raccord à visser et l'indicateur de niveau pneumatique).

- Utilisez les accessoires fournis pour raccorder la conduite de mesure et pour obturer le raccord sur le raccord à visser.

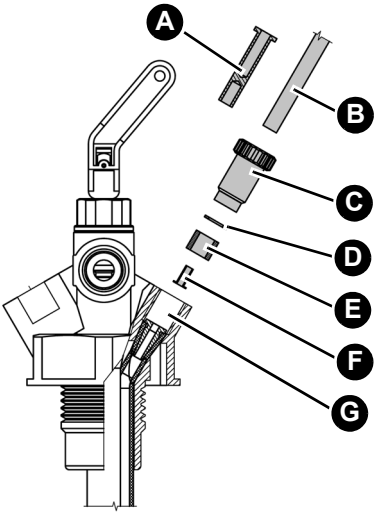

1. Si vous utilisez un tuyau pour la conduite de mesure (B), insérez la douille de renfort (F) dans le tuyau.
2. Poussez l'écrou de compression (C), la rondelle (D) et la bague d'étanchéité (E)
   - sur le tube ou le tuyau (B) pour le raccordement de la conduite de mesure.
   - sur le bouchon d'obturation (A) pour l'obturation.
3. Introduisez le tube/tuyau (B) ou le bouchon d'obturation (A) jusqu'à la butée dans le raccord sur le raccord à visser (G).
4. Serrez l'écrou de compression (C).

6 Maintenance

Le produit ne demande pas de maintenance.

6.1 Utilisation dans zones à risque d'inondation

Le produit est approprié à l'utilisation dans des zones à risque d'inondation et étanche à l'eau jusqu'à 10 mH2O (1 bar pression).

Le produit ne doit pas être remplacé après une inondation.

7 Suppression des dérangements

Les dérangements ne figurant pas dans les mesures décrites dans ce chapitre doivent être éliminés uniquement par le fabricant ou par des personnes qualifiées.

8 Mise hors service et élimination

Pour éliminer le produit, conformez-vous aux règlements, normes et consignes de sécurité en vigueur.

9 Retour

Avant de retourner le produit, il faut que vous preniez contact avec nous (service@afriso.de).

10 Garantie

Les informations sur la garantie figurent dans nos "Conditions générales de vente" sur le site www.afriso.com ou dans votre contrat d'achat.

11 Pièces détachées et accessoires

AVIS

PIÈCES INADAPTÉES

- N'utilisez que des accessoires et des pièces détachées d'origine provenant du fabricant.

La non-observation de ces instructions peut causer des dommages matériels.

Produit

Désignation de l'article	Référence	Longueur conduite d'aspiration
Miniflex 2 (2,15)	74200	2,15 m
Miniflex 3 (2,15)	74300	2,15 m
Miniflex 3 (3,15)	74310	3,15 m
Euroflex 2 (2,15)	20162	2,15 m
Euroflex 3 (2,15)	20160	2,15 m
Euroflex 3 (3,15)	20164	3,15 m
Euroflex 3 (2,15) avec flotteur	20130	2,15 m
Euroflex 3 (3,15) avec flotteur	20131	3,15 m
Euroflex 312 (2,15) GWG 12 K/1C	20190	2,15 m

Pièces détachées et accessoires

Désignation de l'article	Référence	Figure
Kit de conversion kit flotteur G1	20125	
Dispositif de compensation de pression DAE	20800	
Câble d'actionnement	20475	
DTA 10	52145	
Sac d'accessoires pour Euroflex 3	20181	-
Réducteur G2 x G1 ½	20903	-
Réducteur G1 ½ x G1	20905	-
Raccord universel pour tubes Ø 6/8/10 mm	20409	-

Technik für Umweltschutz

Messen. Regeln. Überwachen.

IT

Istruzioni per l’uso

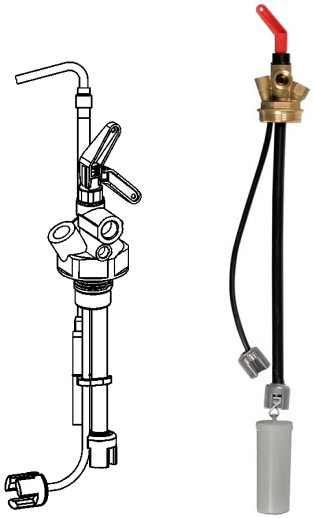

Dispositivo di prelievo da serbatoio

Miniflex
Euroflex

Miniflex Tipi: 2, 3
Euroflex Tipi: 2, 3, 312

Copyright 2025 AFRISO-EURO-INDEX GmbH. Tutti i diritti sono riservati.

MVV TB
C2.15.23
EN 12514-2

Lindenstraße 20
74363 Güglingen
Telefono +49 7135 102-0
Servizio di assistenza +49 7135 102-211
Telefax +49 7135 102-147
info@afriso.com
www.afriso.com

Versione: 03.2025.0
ID: 900.000.0103

1 Su queste Istruzioni per l'uso

Queste Istruzioni per l'uso descrivono i dispositivi di prelievo da serbatoio "Miniflex" e "Euroflex" (nel prosieguo anche "prodotto"). Le presenti Istruzioni per l’uso costituiscono parte del prodotto.

- L'utilizzo del prodotto è permesso soltanto dopo aver letto e capito completamente le Istruzioni per l'uso.
- Assicurate che le Istruzioni per l'uso siano disponibili per ogni intervento sul prodotto e ogni lavoro con il prodotto.
- Consegnate le Istruzioni per l'uso e tutta la documentazione relativa al prodotto a tutti gli utilizzatori del prodotto.
- Se siete dell'avviso che le Istruzioni per l'uso contengano errori, contraddizioni o non siano chiare, rivolgetevi al produttore prima di utilizzare il prodotto.

Queste Istruzioni per l'uso sono protette da diritto d'autore e il loro utilizzo è riservato al contesto legalmente ammesso. Con riserva di modifiche.

L’azienda produttrice declina ogni responsabilità e garanzia per danni diretti e conseguenti che risultano dalla mancata osservanza delle Istruzioni per l'uso nonché delle disposizioni, prescrizioni e norme valide sul posto d'impiego del prodotto.

Le traduzioni in inglese, francese, polacco, russo e ucraino nonché l'originale tedesco di queste istruzioni per l'uso sono scaricabili da www.afriso.com.

2 Informazioni sulla sicurezza

2.1 Avvertenze e classi di pericolosità

Queste Istruzioni per l'uso contengono avvertenze che richiamano l'attenzione a pericoli e rischi. In aggiunta alle avvertenze riportate nelle Istruzioni per l'uso sono da rispettare tutte le disposizioni, prescrizioni e norme di sicurezza vigenti sul posto d'impiego del prodotto. Prima di utilizzare il prodotto, assicurare di conoscere tutte le disposizioni, prescrizioni e norme di sicurezza vigenti e di averle rispettate.

Le avvertenze in queste Istruzioni per l'uso sono contrassegnate da simboli di avvertimento e parole di avvertenza. A dipendere dalla serietà della situazione di pericolo le avvertenze sono suddivise in varie classi di pericolosità.

AVVISO

L'AVVISO richiama l'attenzione a una situazione potenzialmente pericolosa, che può causare danni in caso di non osservanza.

2.2 Uso conforme

Il prodotto è idoneo esclusivamente al prelievo di fluidi da serbatoi interrati o in superficie mediante collegamento a una o due linee.

Il prodotto è idoneo esclusivamente ai seguenti fluidi e tipi di serbatoio.

Fluidi

- Gasolio EL secondo DIN 51603-1 e DIN SPEC 51603-6 con il 0-30 % di esteri metilici di acidi grassi (FAME) secondo EN 14214
- Carburante diesel secondo EN 590 con max. 7 % di esteri metilici di acidi grassi (FAME) secondo EN 14214
- Biodiesel con fino al 30 % di esteri metilici di acidi grassi (FAME) secondo EN 14214
- Carburanti paraffinici (ad esempio, HVO/GTL secondo DIN/TS 51603-8) in quote con 0 - 100 %

Serbatoi

- Serbatoi interrati o in superficie in locali chiusi o all'aperto.

Ogni altro utilizzo è da considerarsi non conforme e causa pericoli.

Prima di utilizzare il prodotto, assicurare che sia adatto allo scopo previsto. Così facendo, tenete conto almeno dei seguenti punti:

- tutte le disposizioni, norme e prescrizioni di sicurezza vigenti sul posto d'impiego
- tutte le condizioni e i dati specificati per il prodotto
- le condizioni dell'applicazione da voi prevista.

Eseguite inoltre una valutazione dei rischi relativa all'applicazione specifica da voi prevista con in base a un procedimento riconosciuto e provvedete alle necessarie misure di sicurezza in base al risultato. Tenete conto anche delle possibili conseguenze dell'installazione o integrazione del prodotto in un sistema o impianto.

Quando utilizzate il prodotto, eseguite tutti i lavori esclusivamente nel rispetto delle condizioni specificate nelle Istruzioni per l'uso e sulla targhetta conoscitiva, nell'ambito dei dati tecnici specificati e in osservanza di tutte le disposizioni norme e prescrizioni di sicurezza vigenti sul luogo d'impiego.

2.3 Uso improprio prevedibile

Il prodotto non può essere utilizzato in particolar modo nei seguenti casi e per i seguenti scopi:

- Utilizzo in ambienti a rischio di esplosione.
  - Utilizzando il dispositivo in ambienti a rischio di esplosione la formazione di scintille può dare adito a deflagrazioni, incendi o esplosioni.

2.4 Qualifica del personale

Montaggio, messa in esercizio, manutenzione e messa fuori esercizio del prodotto sono riservati a una ditta specializzata e qualificata, dotata di corrispondente certificazione, che soddisfa i seguenti requisiti:

- osservanza di tutte le disposizioni, norme e prescrizioni di sicurezza relative a sostanze potenzialmente inquinanti le falde acquifere vigenti sul posto d'impiego del prodotto
- In Germania: certificazione secondo § 62 della direttiva tedesca sulle installazioni a rischio falde (AwSV).

I lavori con e a questo prodotto sono prerogativa di personale specializzato, che conosce ed ha capito i contenuti di queste Istruzioni per l'uso e tutta la documentazione che fa parte del prodotto.

In base alla loro formazione professionale, le loro conoscenze ed esperienze, il personale specializzato deve essere in grado di prevedere e riconoscere possibili rischi e causati dall'utilizzo del prodotto.

Il personale specializzato deve essere a conoscenza di tutte le disposizioni, norme e prescrizioni di sicurezza vigenti che si riferiscono ai lavori con e al prodotto.

2.5 Dispositivi di protezione individuale

L'utilizzo dei necessari dispositivi di protezione individuale è obbligatorio. Durante il lavoro con e al prodotto, tenete conto anche che sul luogo d'impiego possono nascere pericolo che non derivano direttamente dal prodotto.

2.6 Modifiche del prodotto

Eseguite esclusivamente i lavori con e al prodotto descritti nelle Istruzioni per l'uso. Non apportate modifiche al prodotto che non sono descritte nelle Istruzioni per l'uso.

3 Trasporto e magazzinaggio

I prodotto può riportare danni da trasporto e magazzinaggio non adeguato.

AVVISO

UTILIZZO IMPROPRIO

- Assicurare che le condizioni ambientali specificate per il trasporto e il magazzinaggio siano rispettate.
- Per il trasporto, utilizzate l'imballaggio originale.
- Immagazzinate il prodotto solo in ambiente asciutto e pulito.
- Assicuratevi che il prodotto sia prodotto contro urti durante il trasporto e il magazzinaggio.

La mancata osservanza di queste indicazioni può causare danni materiali.

4 Descrizione del prodotto

Il prodotto è un raccordo combinato senza valvola di non ritorno e consiste in un corpo a vite e una valvola a chiusura rapida. Sulla ghiera si collegano il condotto di aspirazione e, se presente, il condotto di ritorno.

Le varianti "Miniflex 3" e "Euroflex 3" sono dotate di un tubo di misura che permette di collegare un segnalatore di raggiunto livello massimo pneumatico.

La variante Euroflex 3 con galleggiante è dotata di un galleggiante nel condotto di aspirazione che permette il prelievo in galleggiamento del fluido invece che al piede.

La variante "Euroflex 312" dispone di un segnalatore di raggiunto livello massimo (GWG 12K/1C) e di un raccordo di prova per collegare un indicatore di livello pneumatico.

4.1 Riassuntivo

4.1.1 Miniflex

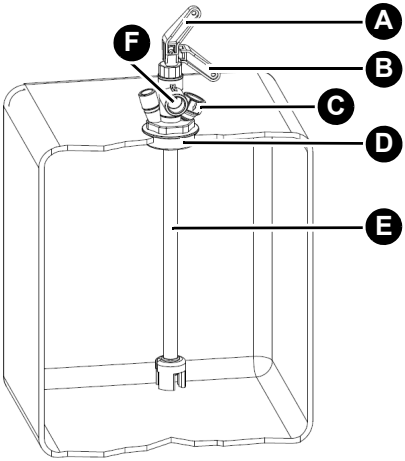

A. Valvola a chiusura rapida aperta
B. Valvola a chiusura rapida chiusa
C. Attacco per condotto di ritorno
D. Ghiera G1 ½
E. Tubo di aspirazione con piede
F. Attacco per condotto di aspirazione

Figura 1: Miniflex 2

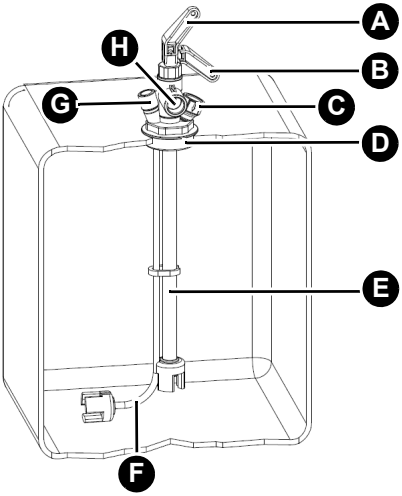

A. Valvola a chiusura rapida aperta
B. Valvola a chiusura rapida chiusa
C. Attacco per condotto di ritorno
D. Ghiera G1
E. Tubo di aspirazione con piede
F. Tubo di misura per indicatore di livello pneumatico
G. Attacco condotto di misura per indicatore di livello pneumatico
H. Attacco per condotto di aspirazione

Figura 2: Miniflex 3

4.1.2 Euroflex

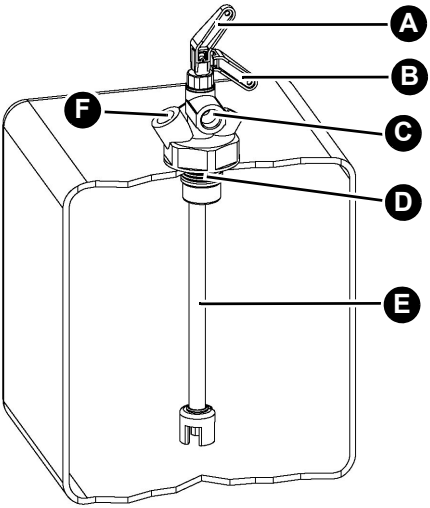

A. Valvola a chiusura rapida aperta
B. Valvola a chiusura rapida chiusa
C. Attacco per condotto di aspirazione
D. Ghiera G1
E. Tubo di aspirazione con piede
F. Attacco per condotto di ritorno

Figura 3: Euroflex 2

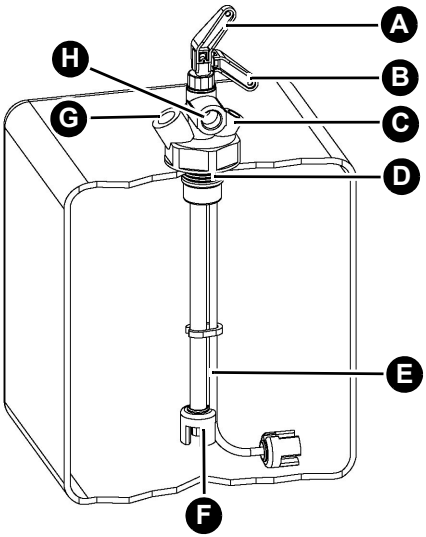

A. Valvola a chiusura rapida aperta
B. Valvola a chiusura rapida chiusa
C. Attacco condotto di misura per indicatore di livello pneumatico
D. Ghiera G1
E. Tubo di misura per indicatore di livello pneumatico
F. Tubo di aspirazione con piede
G. Attacco per condotto di ritorno
H. Attacco per condotto di aspirazione

Figura 4: Euroflex 3

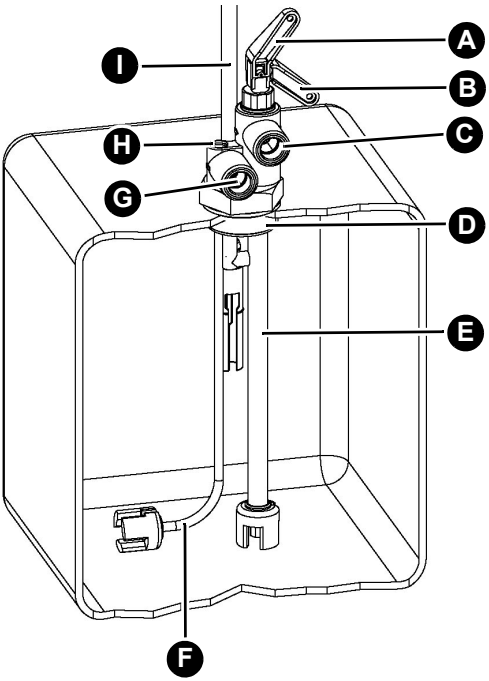

A. Valvola a chiusura rapida aperta
B. Valvola a chiusura rapida chiusa
C. Attacco per condotto di aspirazione
D. Ghiera G1 ½
E. Tubo di aspirazione con piede
F. Tubo di misura per indicatore di livello pneumatico
G. Attacco per condotto di ritorno
H. Attacco condotto di misura per indicatore di livello pneumatico
I. GWG 12K/1C

Figura 5: Euroflex 312

4.2 Funzionamento

Il prodotto preleva fluido e lo convoglia al dispositivo consumatore tramite il condotto di aspirazione.

La valvola a chiusura rapida permette di bloccare a mano il condotto di aspirazione (si vedano Accessori "Fune di strappamento").

4.3 Specifiche tecniche

4.3.1 Miniflex 2 e Miniflex 3

Parametro	Miniflex 2	Miniflex 3
Dati generali		
Avvitamento	G1a	
Attacco condotti di aspirazione e ritorno	G⅜i a cono interno per avvitamento con anello di bloccaggio AFRISO o avvitamento tubo secondo DIN 2353	
Materiale contenitore	Ottone	
Lunghezza tubo d'aspirazione	2,15 m o 3,15 m	
Lunghezza tubo di misura	-	2,15 m o 3,15 m
Pressione di prova	max. 6 bar	
Portata	Max. 150 l/h	
Attacco per condotto di misura per indicatore di livello pneumatico		
Diametro esterno	-	6 mm
Filettatura	-	M12x1,5 femmina
Materiale		
Tubo d'aspirazione	NBR/PVC	
Piede	Zamak (ZnAl4Cu1)	

4.3.2 Euroflex 2, Euroflex 3 e Euroflex 312

Parametro	Euroflex 2	Euroflex 3	Euroflex 312
Dati generali			
Avvitamento	G1a		G1 ½a
Attacco condotti di aspirazione e ritorno	G⅜i a cono interno per avvitamento con anello di bloccaggio AFRISO o avvitamento tubo secondo DIN 2353		
Materiale contenitore	Materia plastica (POM)		
Colore	blu		
Lunghezza tubo d'aspirazione	2,15 m o 3,15 m		
Lunghezza tubo di misura	-	2,15 m o 3,15 m	
Limitatore di carico	-		GWG 12 K/1C
Pressione di prova	max. 6 bar		
Portata	Max. 150 l/h		
Attacco per condotto di misura per indicatore di livello pneumatico			
Diametro esterno	6 mm		
Filettatura	M12x1i		
Materiale			
Tubo d'aspirazione	NBR/PVC		
Piede	Zamak (ZnAl4Cu1)		

5 Montaggio

⇨ Assicuratevi che per la variante "Euroflex 312" il segnalatore di raggiunto livello massimo sia impostato correttamente.

Se non viene montato indicatore di livello pneumatico, per Euroflex 3 e Miniflex 3 l'attacco per il condotto di misura deve essere otturato con il tappo cieco a corredo, si veda "Montare/otturare condotto di misura per Euroflex 3 / Miniflex 3".

5.1 Preparare il montaggio

Quando il condotto di ritorno non viene utilizzato, l'attacco per il condotto di ritorno deve essere otturato con il tappo cieco a corredo.

5.1.1 Raccorciare il tubo d'aspirazione

⇨Assicuratevi che il tubo d'aspirazione termini 5 - 8 cm ca. sopra il fondo.

Il tubo di aspirazione deve essere raccorciato solo quando non è montato il prelievo in galleggiamento.

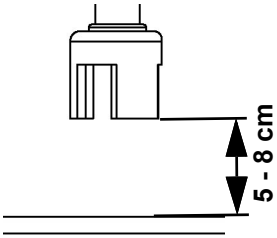

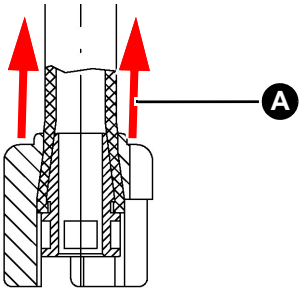

1. Spingere il piede (A) verso l'alto.

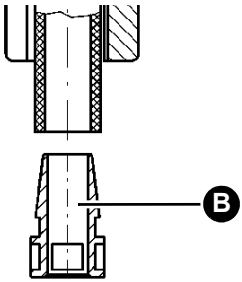

2. Estrarre la boccola conica (B)

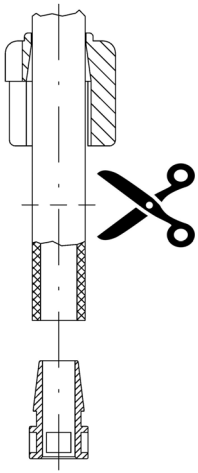

3. Raccorciare il tubo d'aspirazione.

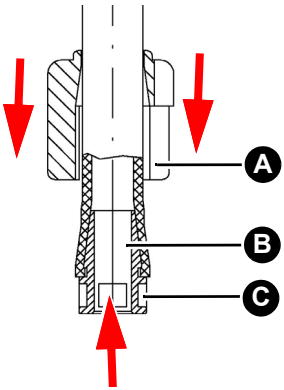

4. Inserire la boccola conica (B) sul tubo fino all'intaglio (C).
5. Tirare il piede (A) verso la fine del tubo.
   - Il piede non deve potersi staccare indipendentemente.

5.2 Montaggio del prodotto

⇨ Assicuratevi che le filettature della ghiera e dell'attacco serbatoio corrispondano (si veda Accessori: "Riduttore G2 x G1 ½" o "Riduttore G1 ½ x G1").

AVVISO

PRODOTTO NON STAGNO

- Assicuratevi di avere utilizzato un avvitamento per tubi a norma DIN 2353 con avvitamento cilindrico (avvitamento tipo G) per la sigillatura e di averlo sigillato a tenuta piatta oppure con un adesivo adatto. Non è permesso usare un nastro teflon o canapa.

La mancata osservanza di queste indicazioni può causare danni materiali.

5.2.1 Montaggio delle varianti Miniflex 2 e Miniflex 3

1. Inserire i tubi d'aspirazione e di misura (solo Miniflex 3) nel raccordo del serbatoio.
2. Ermetizzare la ghiera.

5.2.2 Montaggio varianti Euroflex 2 / Euroflex 3 / Euroflex 312

1. Inserire i tubi d'aspirazione e di misura (solo Euroflex 3 e Euroflex 312) nel raccordo del serbatoio.
2. Ermetizzare la ghiera con la guarnizione piatta a corredo.

5.2.3 Montaggio variante Euroflex 3 con galleggiante

Le Istruzioni di montaggio per la variante Euroflex 3 con galleggiante si trovano a corredo dell'articolo.

5.3 Collegare condotti d'aspirazione e di ritorno

1. Montare la tubatura (del ritorno) con un avvitamento tubo G⅜. Stringere l'avvitamento tubo. Coppia di serraggio di 40 ± 5 Nm.
2. Per collegare il condotto d'aspirazione, utilizzare un avvitamento tubo universale AFRISO (accessori). La coppia di serraggio per l'avvitamento tubi con Ø 8 mm è pari a 15 ±5 Nm; la coppia di serraggio per l'avvitamento tubi con Ø 10 mm è pari a 20 ±5 Nm. Le Istruzioni di montaggio sono a corredo dell'avvitamento tubi.
3. Posizionare la leva della valvola in modo che la valvola a chiusura rapida sia aperta.
   - L'impianto è ora pronto all'uso.

5.4 Montare/otturare condotto di misura per Euroflex 3 / Miniflex 3

⇨ Assicuratevi che per il condotto di misura (il collegamento tra ghiera e indicatore di livello pneumatico) venga usato un tubo fisso Ø 6 x 1 mm o un tubo flessibile con diametro esterno di 6 mm.

- Per l'attacco del condotto di misura e per otturare l'attacco sulla ghiera utilizzare gli accessori a corredo .

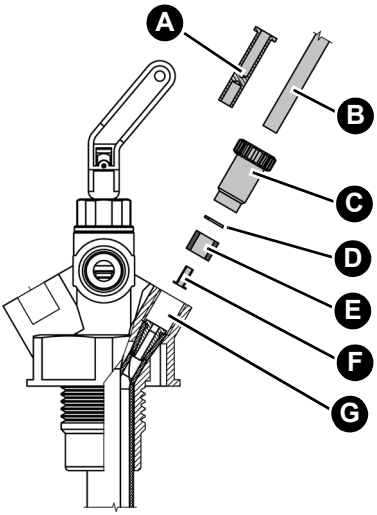

1. Se utilizzate un tubo flessibile per il condotto di misura (B), inserire una boccola di supporto (F) nel tubo.
2. Spingere la vite di pressione (C), la rondella (D) e l'anello di tenuta (E) sul condotto di misura
   - per collegare il condotto di misura al tubo fisso o flessibile (B).
   - per otturare sul tappo cieco (A).
3. Inserire il tubo fisso o flessibile (B) o il tappo cieco (A) nell'attacco della ghiera (G) fino alla battuta.
4. Stringere la vite di pressione (C).

6 Manutenzione

Il prodotto non richiede manutenzione.

6.1 Impiego in zone a rischio d’inondazione

Il prodotto è idoneo all'impiego in zone a rischio di inondazione o alluvione e resiste a pressioni idriche fino a 10 mH2O (1 bar pressione esterna)

Dopo un’inondazione il prodotto deve essere sostituito.

7 Riparazione guasti

I guasti non riparabili con le misure descritte nel capitolo devono essere riparati dal fornitore o da personale specializzato.

8 Smontaggio e smaltimento

Smaltire il prodotto in osservanza delle disposizioni, norme e prescrizioni di sicurezza vigenti.

9 Rispedizione al fornitore

Prima di rispedire il prodotto, mettetevi in contatto con noi (service@afriso.de).

10 Garanzia

Le informazioni sulla garanzia sono riportate nelle condizioni di contratto generali in internet sul sito www.afriso.com o nel vostro contratto d'acquisto.

11 Ricambi e accessori

AVVISO

COMPONENTI NON IDONEI

- Utilizzare solo pezzi di ricambio e accessori del produttore.

La mancata osservanza di queste indicazioni può causare danni materiali.

Prodotto

Nome articolo	Art. N°	Lunghezza condotto di aspirazione
Miniflex 2 (2,15)	74200	2,15 m
Miniflex 3 (2,15)	74300	2,15 m
Miniflex 3 (3,15)	74310	3,15 m
Euroflex 2 (2,15)	20162	2,15 m
Euroflex 3 (2,15)	20160	2,15 m
Euroflex 3 (3,15)	20164	3,15 m
Euroflex 3 (2,15) con galleggiante	20130	2,15 m
Euroflex 3 (3,15) con galleggiante	20131	3,15 m
Euroflex 312 (2,15) GWG 12 K/1C	20190	2,15 m

Ricambi e accessori

Nome articolo	Art. N°	Figura
Kit di conversione galleggianti G1	20125	
Compensatore di pressione DAE	20800	
Fune di strappamento	20475	
DTA 10	52145	
Sacchetto per accessori Euroflex 3	20181	-
Riduttore G2 x G1 ½	20903	-
Riduttore G1 ½ x G1	20905	-
Avvitamento universale Ø 6/8/10 mm	20409	-

Technik für Umweltschutz

Messen. Regeln. Überwachen.

PL

Instrukcja eksploatacji

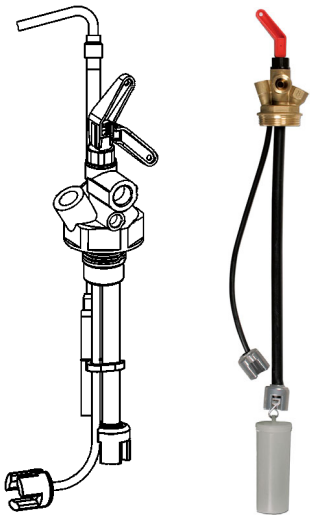

Zespół poboru oleju opałowego

Miniflex
Euroflex

Miniflex typ: 2, 3
Euroflex typ: 2, 3, 312

Prawa zastrzeżone 2025 AFRISO-EURO-INDEX GmbH. Wszelkie prawa zastrzeżone.

MVV TB
C2.15.23
EN 12514-2

Lindenstraße 20
74363 Güglingen
Telefon +49 7135 102-0
Obsługa klienta +49 7135 102-211
Faks +49 7135 102-147
info@afriso.com
www.afriso.com

Wersja: 03.2025.0
ID: 900.000.0103

1 Objaśnienia do niniejszej instrukcji eksploatacji

Niniejsza instrukcja eksploatacji opisuje zespoły poboru oleju opałowego "Miniflex" i "Euroflex" (poniżej zwane również "produktem"). Niniejsza instrukcja eksploatacji jest częścią produktu.

- Produkt wolno użytkować dopiero po całkowitym przeczytaniu i zrozumieniu niniejszej instrukcji eksploatacji.
- Należy upewnić się, że niniejsza instrukcja eksploatacji jest dostępna w każdej chwili podczas wszelkich prac wykonywanych na produkcie lub z jego użyciem.
- Niniejszą instrukcję eksploatacji oraz wszystkie inne dokumenty związane z produktem należy przekazać wszystkim użytkownikom produktu.
- W razie wystąpienia opinii, że instrukcja eksploatacji zawiera błędy, niespójności lub niejasności, skontaktuj się z producentem przed użyciem produktu.

Niniejsza instrukcja eksploatacji jest chroniona prawem autorskim i może być wykorzystywana wyłącznie zgodnie z odpowiednimi przepisami dotyczącymi praw autorskich. Zastrzegamy sobie prawo do wprowadzania zmian.

Producent nie ponosi żadnej odpowiedzialności za szkody bezpośrednie lub wtórne wynikające z nieprzestrzegania niniejszej instrukcji eksploatacji lub nieprzestrzegania dyrektyw, przepisów i norm oraz innych wymogów ustawowych obowiązujących w miejscu instalacji produktu.

Tłumaczenie instrukcji obsługi na języki niemiecki, angielski, francuski, włoski, rosyjski i ukraiński można znaleźć na stronie www.afriso.com.

2 Informacje na temat bezpieczeństwa

2.1 Wskazówki ostrzegawcze i klasy zagrożenia

Niniejsza instrukcja eksploatacji zawiera wskazówki ostrzegawcze dotyczące bezpieczeństwa, ostrzegające o potencjalnych zagrożeniach i ryzyku. Poza zaleceniami zawartymi w niniejszej instrukcji eksploatacji należy przestrzegać wszystkich dyrektyw, norm i przepisów bezpieczeństwa obowiązujących w miejscu instalacji produktu. Przed rozpoczęciem użytkowania produktu należy zapoznać się ze wszystkimi dyrektywami, normami i przepisami bezpieczeństwa oraz zapewnić ich przestrzeganie.

Wskazówki ostrzegawcze w niniejszej instrukcji eksploatacji są wyróżnione symbolami ostrzegawczymi i hasłami ostrzegawczymi. W zależności od stopnia zagrożenia, wskazówki ostrzegawcze są klasyfikowane według różnych kategorii zagrożeń.

WSKAZÓWKA

WSKAZÓWKA zwraca uwagę na ewentualnie niebezpieczną sytuację, która w przypadku nieprzestrzegania może spowodować powstanie szkód materialnych.

2.2 Stosowanie zgodne z przeznaczeniem

Produkt może być używany wyłącznie do pobierania mediów ze zbiorników podziemnych i naziemnych w instalacjach jednorurowych lub dwururowych.

Produkt może być używany wyłącznie do następujących mediów i zbiorników.

Media:

- olej opałowy EL zgodny z DIN 51603-1 i DIN SPEC 51603-6 z dodatkiem 0-30% estrów metylowych kwasów tłuszczowych (FAME) zgodnie z normą EN 14214,
- olej napędowy zgodny z EN 590 z dodatkiem do 7% estrów metylowych kwasów tłuszczowych (FAME) zgodnie z normą EN 14214,
- biodiesel zawierający do 30% estrów metylowych kwasów tłuszczowych (FAME) zgodnie z EN 14214,
- paliwa parafinowe (takie jak HVO/GTL zgodnie z DIN/TS 51603-8) proporcjonalnie od 0 do 100%.

Zbiorniki:

- naziemne lub podziemne zbiorniki wewnętrzne lub zewnętrzne.

Każde użycie inne niż wyraźnie dozwolone w niniejszej instrukcji obsługi jest niedozwolone i powoduje zagrożenia.

Przed użyciem produktu należy upewnić się, że jest on odpowiedni do zamierzonego zastosowania. Należy wziąć pod uwagę co najmniej następujące kwestie:

- wszystkie dyrektywy, normy i przepisy bezpieczeństwa obowiązujące w miejscu instalacji produktu,
- wszystkie warunki i dane określone dla produktu,
- warunki planowanego zastosowania.

Ponadto należy przeprowadzić ocenę ryzyka w związku z planowanym zastosowaniem, zgodnie z zatwierdzoną metodą oceny ryzyka oraz wdrożyć odpowiednie środki bezpieczeństwa w oparciu o wyniki oceny ryzyka. Należy wziąć pod uwagę konsekwencje instalacji lub integracji produktu z systemem lub instalacją.

Podczas korzystania z produktu należy wykonywać wszystkie prace i inne czynności związane z produktem zgodnie z warunkami określonymi w instrukcji eksploatacji i na tabliczce znamionowej, a także zgodnie ze wszystkimi dyrektywami, normami i przepisami bezpieczeństwa obowiązującymi w miejscu instalacji produktu.

2.3 Przewidywalne błędne stosowanie

Produktu nie wolno stosować w szczególności w następujących przypadkach i do następujących celów:

- w otoczeniu zagrożonym wybuchem (Ex)
  - jeśli produkt jest używany na obszarach zagrożonych wybuchem, iskry mogą spowodować deflagrację, pożar lub eksplozję.

2.4 Kwalifikacje personelu

Ten produkt może być montowany, uruchamiany, konserwowany i wycofywany z eksploatacji wyłącznie przez wykwalifikowaną, wyspecjalizowaną firmę, która posiada wszystkie wymagane certyfikaty i spełnia następujące wymagania:

- zgodność ze wszystkimi dyrektywami, normami i przepisami bezpieczeństwa dotyczącymi obchodzenia się z substancjami zanieczyszczającymi wodę, obowiązującymi w miejscu instalacji produktu,
- w Niemczech: Certyfikacja zgodnie z § 62 "Verordnung über Anlagen zum Umgang mit wassergefährdenden Stoffen" (AwSV) (Rozporządzenie w sprawie instalacji przeznaczonych do pracy z substancjami zanieczyszczającymi wodę).

Tylko odpowiednio przeszkolone osoby, które zapoznały się i rozumieją treść niniejszej instrukcji eksploatacji i całej innej stosownej dokumentacji produktu są upoważnione do pracy z tym produktem.

Osoby te muszą posiadać wystarczające przeszkolenie techniczne, wiedzę i doświadczenie oraz być w stanie przewidzieć i wykryć potencjalne zagrożenia, które mogą być spowodowane użytkowaniem produktu.

Wszystkie osoby pracujące przy produkcie muszą być w pełni zaznajomione ze wszystkimi dyrektywami, normami i przepisami bezpieczeństwa, których należy przestrzegać podczas wykonywania takich prac.

2.5 Osobiste wyposażenie ochronne

Należy zawsze stosować wymagane osobiste wyposażenie ochronne. Podczas wykonywania prac związanych z produktem należy wziąć pod uwagę, że w miejscu instalacji mogą występować zagrożenia, które nie wynikają bezpośrednio z samego produktu.

2.6 Modyfikacje produktu

Prace przy produkcie należy wykonywać wyłącznie w sposób wyraźnie opisany w niniejszej instrukcji eksploatacji oraz nie wolno dokonywać żadnych modyfikacji produktu, które nie zostały w niej opisane.

3 Transport i składowanie

Produkt może ulec uszkodzeniu w wyniku niewłaściwego transportu lub przechowywania.

WSKAZÓWKA

NIEWŁAŚCIWA OBSŁUGA

- Należy zweryfikować zgodność z określonymi warunkami otoczenia podczas transportu lub przechowywania produktu.
- Podczas transportu produktu należy używać oryginalnego opakowania.
- Produkt należy przechowywać w czystym i suchym miejscu.
- Upewnić się, że produkt jest chroniony przed wstrząsami i uderzeniami podczas transportu i przechowywania.

Niezastosowanie się do tych instrukcji może spowodować uszkodzenie sprzętu.

4 Opis produktu

Produkt jest armaturą kombinowaną bez zaworu zwrotnego składającą się z wkręcanego korpusu i zaworu odcinającego szybkiego działania. Do wkręcanego korpusu podłączany jest przewód ssący oraz, jeśli jest, przewód powrotny.

Wersje "Miniflex 3" i "Euroflex 3" posiadają przewód pomiarowy do podłączenia pneumatycznego wskaźnika poziomu.

Wersja Euroflex 3 z pływakiem zawiera pływak na przewodzie ssącym do poboru medium z lustra cieczy.

Wersja "Euroflex 312" zawiera czujnik wartości granicznej (GWG 12K/1C) oraz przewód pomiarowy do podłączenia pneumatycznego wskaźnika poziomu.

4.1 Przegląd

4.1.1 Miniflex

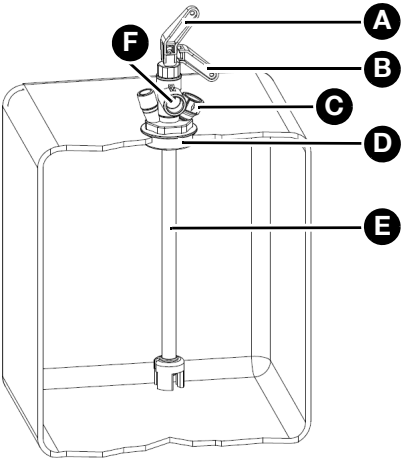

A. Otwarty zawór odcinający szybkiego działania

B. Zamknięty zawór odcinający szybkiego działania

C. Przyłącze do przewodu powrotnego

D. Śrubunek (korpus) G1½"

E. Przewód ssący ze stopką

F. Przyłącze do przewodu ssącego

Ilustracja 1: Miniflex 2

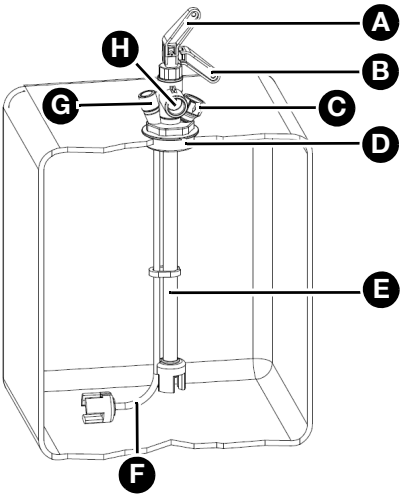

A. Otwarty zawór odcinający szybkiego działania

B. Zamknięty zawór odcinający szybkiego działania

C. Przyłącze do przewodu powrotnego

D. Śrubunek (korpus) G1"

E. Przewód ssący ze stopką

F. Przewód pomiarowy pneumatycznego miernika poziomu

G. Przyłącze pomiarowe do pneumatycznego wskaźnika poziomu

H. Przyłącze do przewodu ssącego

Ilustracja 2: Miniflex 3

4.1.2 Euroflex

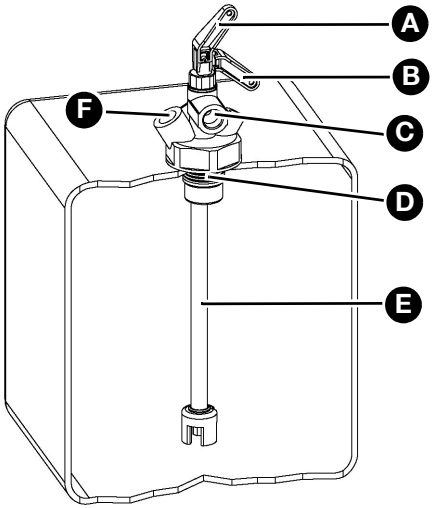

A. Otwarty zawór odcinający szybkiego działania
B. Zamknięty zawór odcinający szybkiego działania
C. Przyłącze do przewodu ssącego
D. Śrubunek (korpus) G1"
E. Przewód ssący ze stopką
F. Przyłącze do przewodu powrotnego

Ilustracja 3: Euroflex 2

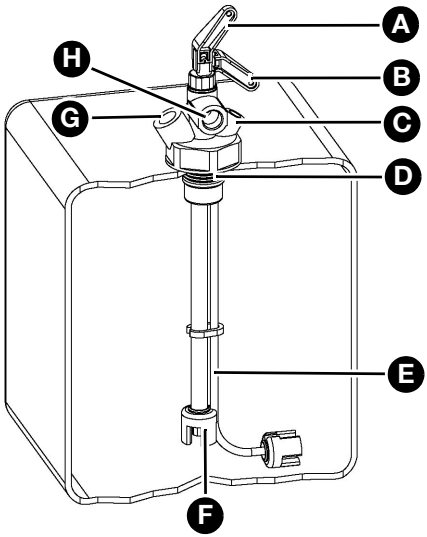

A. Otwarty zawór odcinający szybkiego działania
B. Zamknięty zawór odcinający szybkiego działania
C. Przyłącze pomiarowe do pneumatycznego wskaźnika poziomu
D. Śrubunek (korpus) G1"
E. Przewód pomiarowy pneumatycznego wskaźnika poziomu
F. Przewód ssący ze stopką
G. Przyłącze do przewodu powrotnego
H. Przyłącze do przewodu ssącego

Ilustracja 4: Euroflex 3

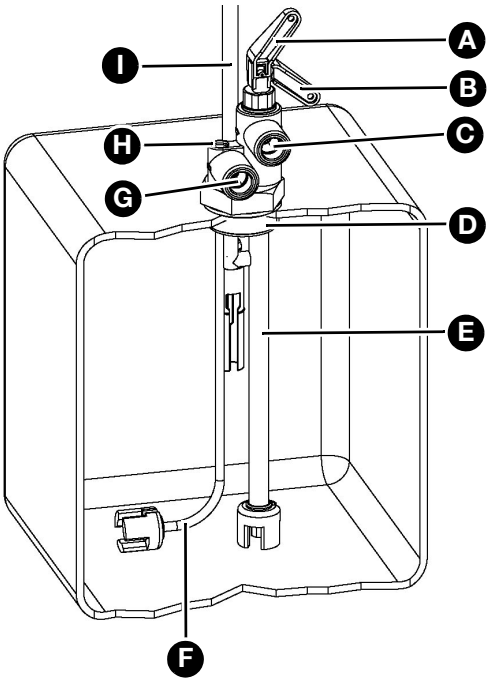

A. Otwarty zawór odcinający szybkiego działania

B. Zamknięty zawór odcinający szybkiego działania

C. Przyłącze do przewodu ssącego

D. Śrubunek (korpus) G1½"

E. Przewód ssący ze stopką

F. Przewód pomiarowy pneumatycznego wskaźnika poziomu

G. Przyłącze do przewodu powrotnego

H. Przyłącze pomiarowe do pneumatycznego wskaźnika poziomu

I. GWG 12K/1C

Ilustracja 5: Euroflex 312

4.2 Funkcja

Medium jest pobierane przez produkt i dostarczane do odbiorcy przez przewód ssący.

Przewód ssący można zamknąć ręcznie za pomocą zaworu odcinającego szybkiego działania (patrz akcesoria "Cięgno bezpieczeństwa").

4.3 Dane techniczne

4.3.1 Miniflex 2 oraz Miniflex 3

Parametr	Miniflex 2	Miniflex 3
Ogólna specyfikacja		
Przyłącze zbiornika	G1"	
Przyłącze ssące i powrotne	GW G⅜" z wewnętrznym stożkiem dla przyłącza zaciskowego AFRISO lub dla śrubunku rurowego zgodnie z DIN 2353	
Materiał korpusu	mosiądz	
Długość przewodu ssącego	2,15 m lub 3,15 m	
Długość przewodu pomiarowego	-	2,15 m lub 3,15 m
Ciśnienie kontrolne	max 6 bar	
Przepływ	max 150 l/h	
Przewód połączeniowy dla pneumatycznego urządzenia pomiarowego		
Średnica zewnętrzna	-	6 mm
Przyłącze	-	gwint wewnętrzny M12x1,5
Materiał		
Przewód ssący	NBR/PVC	
Stopka	Zamak (ZnAl4Cu1)	

Tabelle 1:

4.3.2 Euroflex 2, Euroflex 3 oraz Euroflex 312

Parametr	Euroflex 2	Euroflex 3	Euroflex 312
Ogólna specyfikacja			
Przyłącze zbiornika	G1"		G1½"
Przyłącze ssące i powrotne	GW G⅜" z wewnętrznym stożkiem dla przyłącza zaciskowego AFRISO lub dla śrubunku rurowego zgodnie z DIN 2353		
Materiał korpusu	tworzywo sztuczne (POM)		
Kolor	niebieski		
Długość przewodu ssącego	2,15 m lub 3,15 m		
Długość przewodu pomiarowego	-	2,15 m lub 3,15 m	
Czujnik wartości granicznej	-		GWG 12 K/1C
Ciśnienie kontrolne	max 6 bar		
Przepływ	max 150 l/h		
Przewód połączeniowy dla pneumatycznego urządzenia pomiarowego			
Średnica zewnętrzna	6 mm		
Przyłącze	gwint wewnętrzny M12x1		
Materiał			
Przewód ssący	NBR/PVC		
Stopka	Zamak (ZnAl4Cu1)		

Tabelle 2:

5 Montaż

⇨ Upewnić się, że czujnik poziomu jest prawidłowo wyregulowany dla wersji "Euroflex 312".

Jeśli nie zamontowano pneumatycznego wskaźnika poziomu, przyłącze pomiarowe w Euroflex 3 i Miniflex 3 musi być zamknięte za pomocą dołączonej zaślepki, patrz "Montaż/zamykanie przewodu pomiarowego w Euroflex 3/Miniflex 3".

5.1 Przygotowanie montażu

Jeśli przewód powrotny nie jest używany, przyłącze powrotne musi być zamknięte za pomocą dołączonej zaślepki.

5.1.1 Skracanie przewodu ssącego

⇨Upewnij się, że przewód ssący kończy się 5-8 cm nad dnem zbiornika.

Przewód ssący musi zostać skrócony tylko wtedy, gdy nie jest stosowany pobór z lustra cieczy.

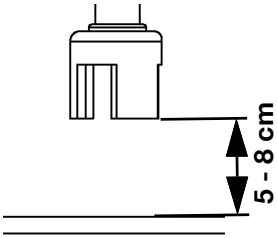

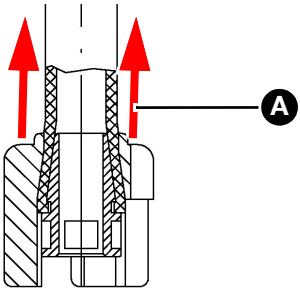

1. Popchnąć dolną część (A) do góry.

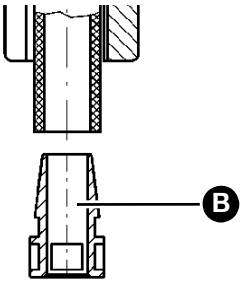

2. Wyciągnąć stożek (B).

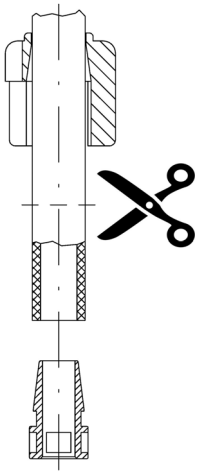

3. Skrócić przewód ssący.

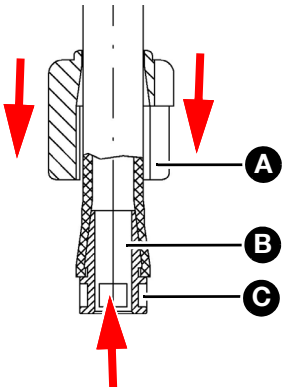

4. Wcisnąć stożek (B) do przewodu aż do rowka (C).
5. Nasunąć dolną część (A) na koniec przewodu.
   - Dolna część nie może być poluzowana.

5.2 Montaż produktu

⇨ Upewnić się, że gwint śrubunku korpusu i przyłącza zbiornika mają ten sam rozmiar (patrz akcesoria: Redukcja G2" x G1½" lub Redukcja G½" x G1").

WSKAZÓWKA

NIESZCZELNY PRODUKT

- Upewnić się, że używane jest skręcane połączenie rurowe zgodnie z DIN 2353 z gwintem cylindrycznym (gwint G) i uszczelnić je za pomocą płaskiej uszczelki lub odpowiedniego kleju. Nie używać taśmy uszczelniającej PTFE ani konopi.

Niezastosowanie się do tych instrukcji może spowodować szkody materialne.

5.2.1 Montaż wersji Miniflex 2/Miniflex 3

1. Doprowadzić przewód ssący i przewód pomiarowy (tylko Miniflex 3) do przyłącza zbiornika.
2. Uszczelnić śrubunek korpusu za pomocą szczeliwa.

5.2.2 Montaż wersji Euroflex 2/Euroflex 3/Euroflex 312

1. Doprowadzić przewód ssący i przewód pomiarowy (tylko Euroflex 3, Euroflex 312) do przyłącza zbiornika.
2. Uszczelnić śrubunek korpusu za pomocą dołączonej płaskiej uszczelki.

5.2.3 Montaż wersji Euroflex 3 z pływakiem

Instrukcja montażu wersji Euroflex 3 z pływakiem jest dołączona do produktu.

5.3 Montaż przewodu ssącego i powrotnego

1. Zamontować przewód ssący za pomocą złączki G⅜". Dokręcić złączkę z momentem wynoszącym 40 ±5 Nm.
2. Do podłączenia przewodu ssącego należy użyć uniwersalnej złączki AFRISO (akcesoria). Moment dokręcania dla złączek Ø 8 mm wynosi 15 ±5 Nm, a dla złączek ø 10 mm - 20 ±5 Nm. Instrukcja montażu jest dołączona do złączek.
3. Ustaw dźwignię zaworu odcinającego szybkiego działania w pozycji otwartej.
   - System jest gotowy do pracy.

5.4 Montaż/zamykanie przewodu pomiarowego w Euroflex 3/ Miniflex 3

⇨ Upewnij się, że używasz rury Ø 6 x 1 mm lub węża o średnicy zewnętrznej 6 mm do połączenia przyrządu pomiarowego (połączenie między złączką a pneumatycznym wskaźnikiem poziomu).

- Do podłączenia przewodu pomiarowego i zamknięcia połączenia na złączce należy użyć dołączonych akcesoriów.

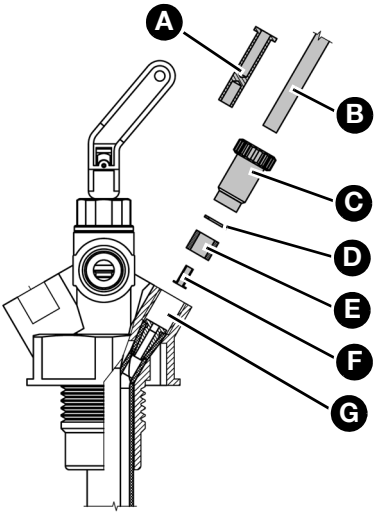

1. Jeśli jako przewód pomiarowy (B) używany jest wąż, należy wsunąć do niego tulejkę (F).
2. Nasunąć nakrętkę zaciskową (C), podkładkę (D) oraz uszczelkę (E)
   - na rurę lub wąż (B) w celu podłączenia przewodu pomiarowego.
   - na zaślepkę (A) w celu zamknięcia.
3. Wsunąć rurę/wąż (B) lub zaślepkę (A) do oporu w złącze (G).
4. Dokręcić nakrętkę zaciskową (C).

6 Konserwacja

Produkt jest urządzeniem bezobsługowym.

6.1 Zastosowanie na obszarach zagrożonych powodzią

Produkt nadaje się do użytku na obszarach zagrożonych powodzią; jest wodoszczelny do 10 mH2O (ciśnienie 1 bar).

Po powodzi produkt nie musi być wymieniany.

7 Rozwiązywanie problemów

Wszelkie usterki, których nie można usunąć za pomocą środków opisanych w niniejszym rozdziale, mogą być naprawiane wyłącznie przez producenta lub wykwalifikowane osoby.

8 Wyłaczenie z eksploatacji, złomowanie

Produkt należy utylizować zgodnie ze wszystkimi obowiązującymi dyrektywami, normami i przepisami bezpieczeństwa.

9 Zwrot

Przed odesłaniem produktu wymagany jest kontakt z producentem.

10 Gwarancja

Informacje dotyczące gwarancji są dostępne w naszych Ogólnych Warukach Handlowych w internecie pod adresem www.afriso.com lub w umowie kupna.

11 Części zamienne i akcesoria

WSKAZÓWKA

NIEWŁAŚCIWE CZĘŚCI

- Należy stosować wyłącznie oryginalne części zamienne i akcesoria producenta.

Nieprzestrzeganie niniejszego zalecenia może doprowadzić do powstania szkód materialnych.

Produkt

Nazwa artykułu	Art.-Nr	Długość przewodu ssącego
Miniflex 2 (2,15)	74200	2,15 m
Miniflex 3 (2,15)	74300	2,15 m
Miniflex 3 (3,15)	74310	3,15 m
Euroflex 2 (2,15)	20162	2,15 m
Euroflex 3 (2,15)	20160	2,15 m
Euroflex 3 (3,15)	20164	3,15 m
Euroflex 3 (2,15) z pływakiem	20130	2,15 m
Euroflex 3 (3,15) z pływakiem	20131	3,15 m
Euroflex 312 (2,15) GWG 12 K/1C	20190	2,15 m

Części zamienne i akcesoria

Nazwa artykułu	Art.-Nr	Zdjęcie
Zestaw przezbrajający G1" z pływakiem	20125	
Kompensator ciśnienia oleju DAE	20800	
Cięgno bezpieczeństwa	20475	
DTA 10	52145	
Torebka z akcesoriami dla Euroflex 3	20181	-
Redukcja G2" x G1½"	20903	-
Redukcja G1½" x G1"	20905	-
Uniwersalne złączki Ø 6/8/10 mm	20409	-

Technik für Umweltschutz

Messen. Regeln. Überwachen.

RU

Инструкция по монтажу и эксплуатации

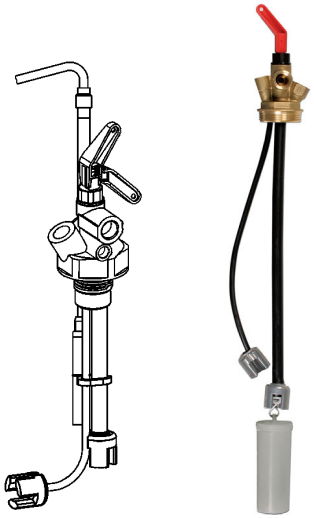

Устройство забора топлива

Miniflex
Euroflex

Miniflex тип: 2, 3
Euroflex тип: 2, 3, 312

Авторские права 2025 AFRISO-EURO-INDEX GmbH. Все права защищены.

MVV TB
C2.15.23
EN 12514-2

Lindenstraße 20
74363 Güglingen
Телефон +49 7135 102-0
Обслуживание клиентов +49 7135 102-211
Факс +49 7135 102-147
info@afriso.com
www.afriso.com

Версия: 03.2025.0
ID: 900.000.0103

1 Пояснения к инструкции по монтажу и эксплуатации

Настоящая инструкция по монтажу и эксплуатации описывает устройства забора топлива Miniflex и Euroflex (далее также именуемые „изделие”). Инструкция по монтажу и эксплуатации является частью изделия.

- Не используйте изделие до того, как полностью прочтете и усвоите инструкцию по монтажу и эксплуатации.
- Обеспечьте постоянный доступ к инструкции по монтажу и эксплуатации при работе с изделием и с его помощью.
- Передайте инструкцию по монтажу и эксплуатации, а также другую документацию, относящуюся к изделию, следующему владельцу или пользователю изделия.
- Если вы считаете, что в инструкции по монтажу и эксплуатации содержатся ошибки, противоречия или неясности, обратитесь к производителю до ввода изделия в эксплуатацию.

Данная инструкция по монтажу и эксплуатации защищена авторским правом и может быть использована только в рамках действующего законодательства. Производитель может вносить изменения в инструкцию.

Производитель не несет ответственности за ущерб или его последствия, возникшие в результате несоблюдения данной инструкции по монтажу и эксплуатации, а также предписаний, условий и стандартов, действующих в месте эксплуатации.

Перевод инструкции по монтажу и эксплуатации на другие языки можно найти на сайте www.afriso.com.

2 Информация на тему безопасности

2.1 Предупреждающие знаки и классы опасности

Данная инструкция по монтажу и эксплуатации содержит предупреждения, указывающие на потенциальные опасности и риски. Помимо знаков, содержащихся в инструкции, необходимо соблюдать все условия, нормы и правила техники безопасности, действующие в месте эксплуатации. Перед использованием изделия необходимо убедиться, что все условия, нормы и правила техники безопасности известны пользователю и соблюдаются им.

Предупреждающие знаки обозначены в данной инструкции предупреждающими символами и предупреждающими указаниями. Предупреждающие указания разделены на различные классы опасности в зависимости от тяжести опасной ситуации.

ВНИМАНИЕ

ВНИМАНИЕ указывает на возможную опасную ситуацию, которая может привести к материальному ущербу.

2.2 Использование в соответствии с предназначением

Устройство может использоваться только для забора жидкости из подземных и наземных резервуаров в однотрубном или двухтрубном режиме.

Изделие можно использовать только для указанных ниже жидкостей и резервуаров.

Жидкости

- Мазут EL в соответствии с DIN 51603-1 и DIN SPEC 51603-6 с 0-30% метилового эфира жирных кислот (FAME) в соответствии с EN 14214;
- Дизельное топливо в соответствии с EN 590 с содержанием до 7% метилового эфира жирных кислот (FAME) в соответствии с EN 14214;
- Биодизельное топливо с содержанием до 30% метилового эфира жирных кислот (FAME) в соответствии с EN 14214;
- Парафиновые топлива (такие как HVO/GTL в соответствии с DIN/TS 51603-8) в пропорции от 0 до 100%.

Резервуары

- Наземные или подземные баки внутри или вне помещений.

Любой другой вид использования не соответствует предназначению и представляет собой опасность.

Перед использованием изделия необходимо убедиться в том, что оно подходит для предусмотренного пользователем типа применения. Для этого должны быть учтены как минимум следующие требования:

- все условия, стандарты и правила безопасности, действующие в месте использования изделия,
- все условия и данные, предусмотренные в спецификации изделия,
- условия, предусмотренные для предполагаемого использования пользователем.

Кроме того, должна быть проведена оценка риска в соответствии с признанной процедурой для конкретного применения, предполагаемого пользователем, и приняты все необходимые меры безопасности в соответствии с результатами процедуры оценки риска. При этом также должны быть учтены возможные последствия, возникающие при установке или интеграции изделия в систему.

При эксплуатации изделия все работы должны выполняться только в условиях, указанных в инструкции по монтажу и эксплуатации и на заводской табличке, в рамках технических данных, содержащихся в спецификации, и с соблюдением всех условий, стандартов и правил безопасности, действующих в месте использования изделия.

2.3 Предполагаемое неправильное использование

Изделие не должно использоваться, в частности, в следующих случаях и для следующих целей:

- Потенциально взрывоопасная среда.
  - При работе во взрывоопасной среде искры могут привести к дефлаграции, пожару или взрыву.

2.4 Квалификация персонала

Монтаж, ввод в эксплуатацию, техническое обслуживание и вывод из эксплуатации данного изделия может осуществляться только квалифицированной специализированной службой, имеющей соответствующую сертификацию и соблюдающей следующие требования:

- Соблюдение всех предписаний, стандартов и правил техники безопасности при обращении с опасными для воды веществами, действующих в месте использования изделия.
- В Германии: сертификация в соответствии с § 62 Постановления о системах, работающих с веществами, опасными для воды (AwSV).

К работе с изделием допускается только квалифицированный персонал, изучивший данную инструкцию по монтажу и эксплуатации и все документы, относящиеся к изделию.

Квалифицированный персонал в силу своей профессиональной подготовки, знаний и опыта должен уметь предвидеть и распознавать возможные опасности, которые могут возникнуть при использовании изделия.

Все лица, работающие с изделием, должны быть ознакомлены со всеми применимыми условиями, стандартами и правилами техники безопасности, которые необходимо соблюдать при работе с изделием.

2.5 Средства индивидуальной защиты

Всегда используйте необходимые средства индивидуальной защиты. При обращении с изделием и работе с ним необходимо также учитывать, что на месте использования могут возникать опасности, не связанные непосредственно с самим изделием.

2.6 Модификация продукта

С устройством и с его помощью можно выполнять только действия, описанные в данной инструкции по монтажу и эксплуатации. Не вносите изменения, не описанные в данной инструкции по монтажу и эксплуатации.

3 Транспортировка и хранение

Неправильные транспортировка и хранение могут стать причиной повреждения изделия.

ВНИМАНИЕ

НЕПРАВИЛЬНОЕ ОБРАЩЕНИЕ С ИЗДЕЛИЕМ

- При транспортировке и хранении изделия обеспечьте соблюдение условий окружающей среды, указанных в спецификации изделия.
- Используйте для транспортировки оригинальную упаковку.
- Храните изделие только в сухом и чистом помещении.
- Убедитесь, что изделие защищено от ударов во время транспортировки и хранения.

Несоблюдение этих рекомендаций может привести к материальному ущербу.

4 Описание изделия

Изделие представляет собой комбинацию арматурыфитингов без обратного клапана, состоящую из корпуса с резьбовым соединением и быстрозапорного клапана. К резьбовому соединению подключаются всасывающий и, при наличии, обратный трубопроводы.

Версии "Miniflex 3" и "Euroflex 3" оснащены измерительным шлангом для подключения пневматического уровнемера.

Версия Euroflex 3 с поплавком имеет поплавок на всасывающем трубопроводе для забора топлива из верхней, а не из нижней части бака.

Версия "Euroflex 312" имеет датчик уровня жидкости (GWG 12K/1C) и измерительный шланг для подключения пневматического уровнемера.

RU

4.1 Обзор

4.1.1 Miniflex

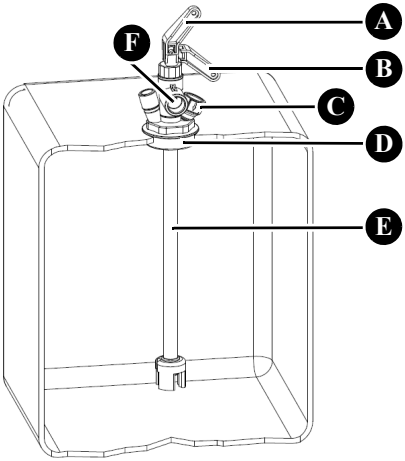

A. Быстрозапорный клапан открыт
B. Быстрозапорный клапан закрыт
C. Соединение для обратной линии
D. Резьбовое соединение HP1½"
E. Соединение для всасывающей линии
F. Всасывающий шланг с опорой

Рисунок 1: Miniflex 2

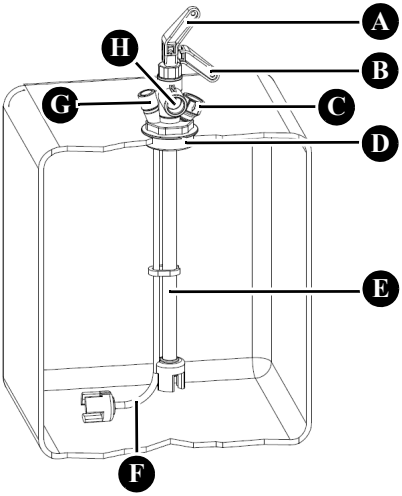

A. Быстрозапорный клапан открыт
B. Быстрозапорный клапан закрыт
C. Соединение для обратной линии
D. Резьбовое соединение HP1"
E. Всасывающий шланг с опорой
F. Измерительный шланг для пневматического уровнемера
G. Подключение измерительного трубопровода для пневматического уровнемера
H. Соединение для всасывающей линии

Рисунок 2: Miniflex 3

4.1.2 Euroflex

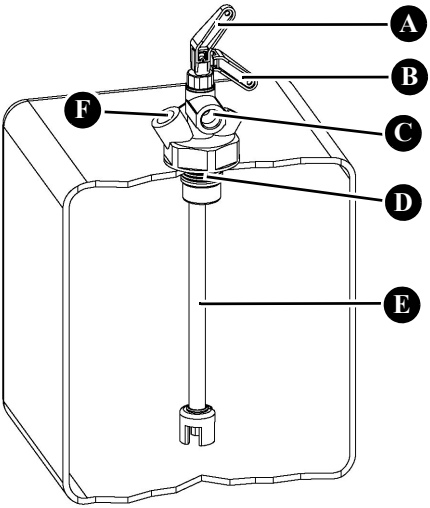

A. Быстрозапорный клапан открыт
B. Быстрозапорный клапан закрыт
C. Соединение для всасывающей линии
D. Резьбовое соединение HP1"
E. Всасывающий шланг с опорой
F. Соединение для обратной линии

Рисунок 3: Euroflex 2

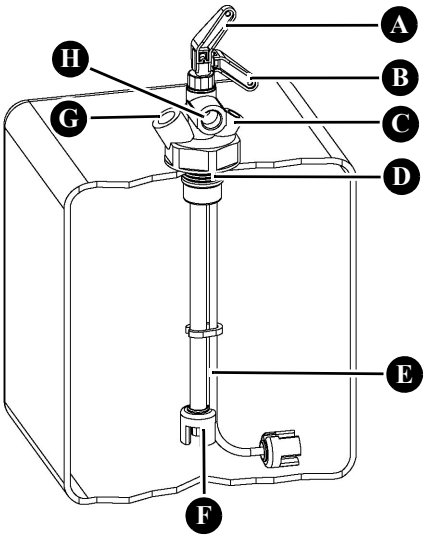

A. Быстрозапорный клапан открыт
B. Быстрозапорный клапан закрыт
C. Подключение измерительного трубопровода для пневматического уровнемера
D. Резьбовое соединение HP1"
E. Измерительный шланг для пневматического уровнемера
F. Всасывающий шланг с опорой
G. Соединение для обратной линии
H. Соединение для всасывающей линии

Рисунок 4: Euroflex 3

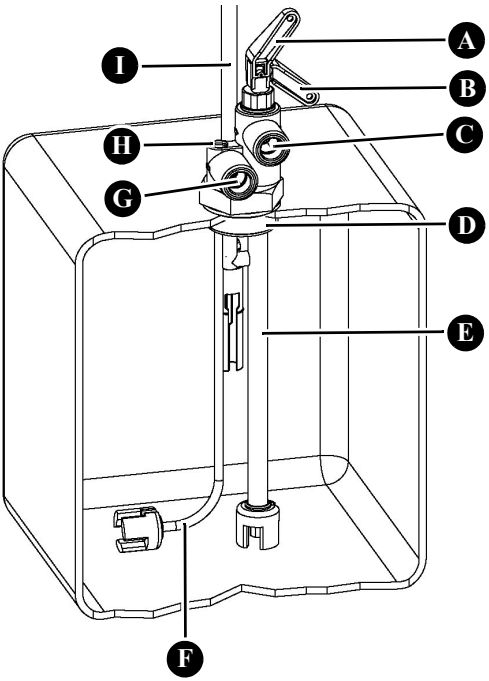

A. Быстрозапорный клапан открыт

B. Быстрозапорный клапан закрыт

C. Соединение для всасывающей линии

D. Резьбовое соединение HP1½"

E. Всасывающий шланг с опорой

F. Измерительный шланг для пневматического уровнемера

G. Соединение для обратной линии

H. Подключение измерительного трубопровода для пневматического уровнемера

I. GWG 12K/1C

Рисунок 5: Euroflex 312

4.2 Принцип работы

Теплоноситель забирается посредством изделия и подается к потребителю через всасывающую линию.

Всасывающий трубопровод можно перекрыть вручную с помощью быстрозапорного клапана (см. принадлежности "Тяговый шнур").

RU

4.3 Технические характеристики

4.3.1 Miniflex 2 и Miniflex 3

Параметр	Miniflex 2	Miniflex 3
Общие характеристики		
Соединение	HP1"	
Соединение всасывающей и обратной линий	BP⅜" с внутренним конусом для компрессионного соединения AFRISO или резьбового трубного соединения согласно DIN 2353	
Материал корпуса	Латунь	
Длина всасывающего шланга	2,15 м или 3,15 м	
Длина измерительного шланга	-	2,15 м или 3,15 м
Контрольное давление	Макс. 6 бар	
Расход	Макс. 150 л/ч	
Соединительный провод для пневматического измерительного прибора		
Внешний диаметр	-	6 мм
Соединение	-	Внутренняя резьба M12x1,5
Материал		
Всасывающий шланг	NBR/PVC	
Опора	Zamak (ZnAl4Cu1)	

4.3.2 Euroflex 2, Euroflex 3 und Euroflex 312

Параметр	Euroflex 2	Euroflex 3	Euroflex 312
Общие характеристики			
Резьбовое соединение	НР1"		НР1½"
Соединение всасывающей и обратной линий	НР⅜" с внутренним конусом для компрессионного соединения AFRISO или резьбового трубного соединения согласно DIN 2353		
Материал корпуса	Пластик (POM)		
Цвет	Голубой		
Длина всасывающего шланга	2,15 м или 3,15 м		
Длина измерительного шланга	-	2,15 м или 3,15 м	
Датчик предельного уровня	-		GWG 12 K/1C
Контрольное давление	Макс. 6 бар		
Расход	Макс. 150 л/ч		
Соединительный провод для пневматического измерительного прибора			
Внешний диаметр	6 мм		
Соединение	M12x1		
Материал			
Всасывающий шланг	NBR/PVC		
Опора	Zamak (ZnAl4Cu1)		

5 Монтаж

⇨ Убедитесь, что датчик уровня топлива правильно отрегулирован для версии "Euroflex 312".

Если пневматический уровнемер не установлен, соединение для измерительного трубопровода Euroflex 3 и Miniflex 3 должно быть закрыто прилагаемой заглушкой, см. раздел "Монтаж/закрытие измерительной линии на Euroflex 3/Miniflex 3".

5.1 Подготовка к монтажу

Если обратный трубопровод не используется, соединение для обратного трубопровода должно быть закрыто прилагаемой заглушкой.

RU

5.1.1 Укорачивание всасывающего шланга

⇨Убедитесь, что всасывающий шланг заканчивается на 5-8 см выше дна.

Всасывающий шланг нужно укорачивать только в том случае, если не используется плавающий метод верхнего забора топлива.

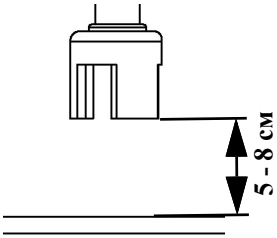

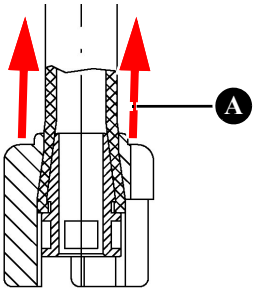

1. Сдвиньте опору (A) вверх.

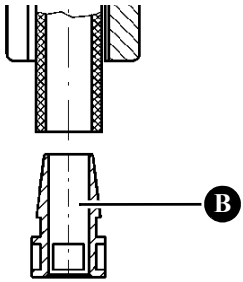

2. Демонтируйте конусную втулку (B).

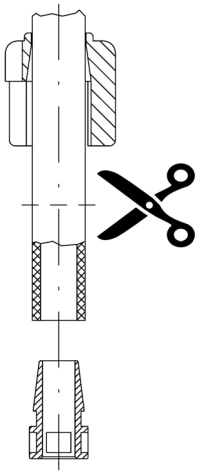

3. Укоротите всасывающий шланг.

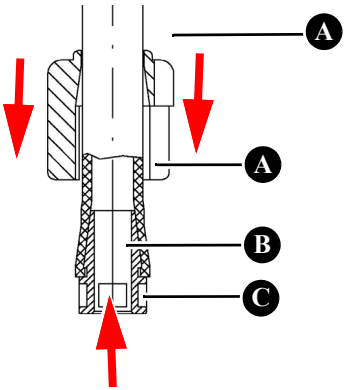

4. Вставьте конусную втулку (B) в шланг (C).
5. Надвиньте опору (A) на конец трубопровода.
   - Опора не должна отсоединяться или сдвигаться сама по себе.

5.2 Монтаж изделия

⇨ Убедитесь, что резьба соединения устройства и патрубок бака имеют одинаковый размер (см. принадлежности: редуктор HP2" x HP1½" или редуктор HP1½" x HP1").

ВНИМАНИЕ

НЕГЕРМЕТИЧНОЕ ИЗДЕЛИЕ

- Убедитесь, что вы используете резьбовое трубное соединение в соответствии со стандартом DIN 2353 с цилиндрической резьбой (резьба HP) и герметизируете соединение с помощью плоской прокладки или подходящего клея. Не используйте уплотнительную ленту из ПТФЭ или пеньку.
- **Несоблюдение этих инструкций может привести к материальному ущербу.**

5.2.1 Монтаж версий Miniflex 2/Miniflex 3

1. Вставьте всасывающий шланг и измерительный шланг (только Miniflex 3) в патрубок бака.
2. Уплотните резьбовое соединение герметиком.

5.2.2 Монтаж версий Euroflex 2/Euroflex 3/Euroflex 312

1. Вставьте всасывающий шланг и измерительный шланг (только для Euroflex 3, Euroflex 312) в патрубок бака.
2. Уплотните резьбовое соединение с помощью прилагаемой плоской прокладки.

5.2.3 Монтаж версии Euroflex 3 с поплавком

Инструкция по монтажу версии Euroflex 3 с поплавком прилагается к изделию.

5.3 Подключение всасывающей и обратной линии

1. Закрепите трубу (всасывающего трубопровода) с помощью резьбового соединения НР⅜". Затяните резьбовое трубное соединение. Момент затяжки составляет 40±5 Нм.
2. Для подсоединения всасывающей линии используйте универсальное резьбовое трубное соединение AFRISO (принадлежности). Момент затяжки для резьбовых трубных соединений Ø8 мм составляет 15±5 Нм. Момент затяжки для резьбовых трубных соединений ø10 мм составляет 20±5 Нм. Инструкция по монтажу прилагается к резьбовому трубному соединению.
3. Установите рычаг быстрозапорного клапана в открытое положение.
   - Система готова к работе.

5.4 Монтаж/закрытие измерительной линии на Euroflex 3/Miniflex 3

⇨ Убедитесь, что для измерительной линии (соединение между устройством и пневматическим уровнемером) используется трубка Ø6x1 мм или шланг с внешним диаметром 6 мм.

- Для подключения измерительного трубопровода и закрытия резьбового соединения устройства используйте прилагаемые принадлежности.

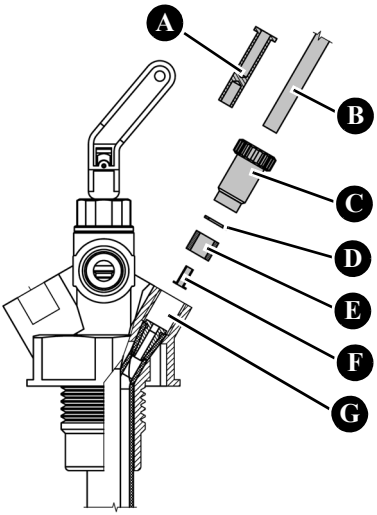

1. При использовании шланга для измерительной линии (B) вставьте в шланг гильзу (F).
2. Наденьте зажимную гильзу (C), прокладку (D) и уплотнительное кольцо (E)
   - на трубу или шланг (B) для подключения измерительной линии.
   - на заглушку (A) для закрытия.
3. Вставьте трубу/шланг (B) или заглушку (A) в соединение (G) до упора.
4. Затяните компрессионный винт (C).

6 Техническое обслуживание

Изделие не требует технического обслуживания.

6.1 Использование в зонах возможного наводнения

Изделие подходит для использования в зонах, подверженных наводнениям; оно водонепроницаемо при давлении до 10 mH2O (1 бар).

После затопления изделие не требует замены.

7 Устранение неисправностей

Неисправности, которые не могут быть устранены с помощью описанных в данном разделе мер, могут быть устранены только производителем или квалифицированным персоналом.

8 Вывод из эксплуатации, утилизация

Утилизируйте изделие в соответствии с действующими нормами, стандартами и правилами безопасности.

9 Возврат

Перед возвратом изделия необходимо связаться с производителем.

10 Гарантия

Информация о гарантии содержится в наших Общих положениях и условиях на сайте www.afriso.com или в договоре купли-продажи.

11 Запасные части и принадлежности

ВНИМАНИЕ

ПОВРЕЖДЕНИЯ, ВЫЗВАННЫЕ ИСПОЛЬЗОВАНИЕМ НЕПОДХОДЯЩИХ ДЕТАЛЕЙ

- Используйте только оригинальные запасные части и принадлежности от производителя.

Несоблюдение этих указаний может привести к материальному ущербу.

Изделие

Название изделия	Арт. №	Длина всасывающей линии
Miniflex 2 (2,15)	74200	2,15 м
Miniflex 3 (2,15)	74300	2,15 м
Miniflex 3 (3,15)	74310	3,15 м
Euroflex 2 (2,15)	20162	2,15 м
Euroflex 3 (2,15)	20160	2,15 м
Euroflex 3 (3,15)	20164	3,15 м
Euroflex 3 (2,15) с поплавком	20130	2,15 м
Euroflex 3 (3,15) с поплавком	20131	3,15 м
Euroflex 312 (2,15) GWG 12 K/1C	20190	2,15 м

Запасные части и принадлежности

Название изделия	Арт. №	Иллюстрация
Комплект поплавков для переоборудования HP1"	20125	
Компенсатор давления жидкого топлива DAE	20800	
Тяговый шнур	20475	
DTA 10	52145	
Набор принадлежностей для Euro-flex 3	20181	-
Редуктор HP2" x HP1½"	20903	-
Редуктор HP1½" x HP1"	20905	-
Универсальное соединение Ø 6/8/10 мм	20409	-

Technik für Umweltschutz

Messen. Regeln. Überwachen.

UA

Інструкція з монтажу та обслуговування

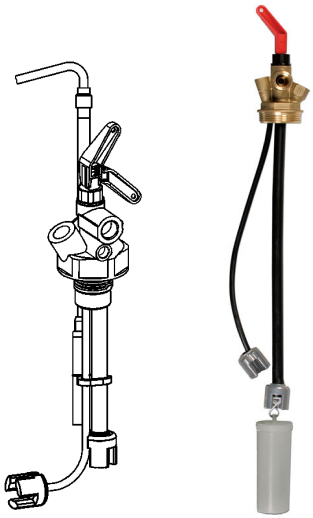

Пристрій забору палива

Miniflex
Euroflex

Miniflex тип: 2, 3
Euroflex тип: 2, 3, 312

Copyright 2025 AFRISO-EURO-INDEX GmbH. Усі права захищені.

MVV TB
C2.15.23
EN 12514-2

Lindenstraße 20
74363 Güglingen
Телефон +49 7135 102-0
Сервіс +49 7135 102-211
Факс +49 7135 102-147
info@afriso.com
www.afriso.com

Version: 03.2025.0
ID: 900.000.0103

1 Пояснення до інструкції з монтажу та обслуговування

Ця інструкція з монтажу та обслуговування описує пристрої забору палива Miniflex і Euroflex (далі також іменовані "виріб"). Інструкція з монтажу та обслуговування є частиною виробу.

- Не використовуйте виріб до того, як повністю прочитаєте і засвоїте інструкцію з монтажу та обслуговування.
- Забезпечте постійний доступ до інструкції з монтажу та обслуговування під час роботи з виробом і з його допомогою.
- Передайте інструкцію з монтажу та обслуговування наступному власнику або користувачеві виробу.
- Якщо ви вважаєте, що в інструкції з монтажу та обслуговування містяться помилки, суперечності або неясності, зверніться до виробника до введення виробу в експлуатацію.

Ця інструкція з монтажу та обслуговування захищена авторським правом і може бути використана тільки в рамках чинного законодавства. Виробник може вносити зміни в інструкцію.

Виробник не несе відповідальності за шкоду або її наслідки, що виникли внаслідок недотримання цієї інструкції з монтажу та обслуговування, а також приписів, умов і стандартів, що діють у місці експлуатації.

Переклад інструкції з монтажу та обслуговування іншими мовами можна знайти на сайті www.afriso.com.

2 Інформація на тему безпеки

2.1 Попереджувальні знаки та класи небезпеки

Ця інструкція з монтажу та обслуговування містить попередження, що вказують на потенційні небезпеки та ризики. Крім знаків, що містяться в інструкції, необхідно дотримуватися всіх умов, норм і правил техніки безпеки, що діють у місці експлуатації. Перед використанням виробу необхідно переконатися, що всі умови, норми і правила техніки безпеки відомі користувачеві і дотримуються ним.

Попереджувальні знаки позначені в цій інструкції застережливими символами та застережливими вказівками. Попереджувальні вказівки розділені на різні класи небезпеки залежно від тяжкості небезпечної ситуації.

УВАГА

УВАГА вказує на можливу небезпечну ситуацію, яка може призвести до матеріальних збитків.

2.2 Використання відповідно до призначення

Пристрій може використовуватися тільки для забору рідини з підземних і наземних резервуарів в однотрубному або двотрубному режимі.

Виріб можна використовувати тільки для зазначених нижче рідин і резервуарів.

Рідини

- Мазут EL відповідно до DIN 51603-1 і DIN SPEC 51603-6 з 0-30% метилового ефіру жирних кислот (FAME) відповідно до EN 14214;
- Дизельне паливо відповідно до EN 590 із вмістом до 7% метилового ефіру жирних кислот (FAME) відповідно до EN 14214;
- Біодизельне паливо із вмістом до 30% метилового ефіру жирних кислот (FAME) відповідно до EN 14214;
- Парафінові палива (такі як HVO/GTL відповідно до DIN/TS 51603-8) у пропорції від 0 до 100%.

Резервуари

- Наземні або підземні баки всередині або поза приміщеннями.

Будь-який інший вид використання не відповідає призначенню і являє собою небезпеку.

Перед використанням виробу необхідно переконатися в тому, що він підходить для передбаченого користувачем типу застосування. Для цього мають бути враховані щонайменше такі вимоги:

- усі умови, стандарти та правила безпеки, що діють у місці використання виробу,
- усі умови та дані, передбачені в специфікації виробу,
- умови, передбачені для передбачуваного використання користувачем.

Крім того, має бути проведена оцінка ризику відповідно до визнаної процедури для конкретного застосування, передбачуваного користувачем, і вжито всіх необхідних заходів безпеки відповідно до результатів процедури оцінки ризику. При цьому також мають бути враховані можливі наслідки, що виникають під час встановлення або інтеграції виробу в систему.

Під час експлуатації виробу всі роботи потрібно виконувати тільки в умовах, зазначених в інструкції з монтажу та обслуговування та на заводській табличці, у межах технічних даних, що містяться в специфікації, і з дотриманням усіх умов, стандартів і правил безпеки, що діють у місці використання виробу.

2.3 Передбачуване неправильне використання

Виріб не повинен використовуватися, зокрема, в таких випадках і для таких цілей:

- Потенційно вибухонебезпечне середовище.
  - Під час роботи у вибухонебезпечному середовищі іскри можуть призвести до дефлаграції, пожежі або вибуху.

2.4 Кваліфікація персоналу

Монтаж, введення в експлуатацію, технічне обслуговування і виведення з експлуатації цього виробу може здійснюватися тільки кваліфікованою спеціалізованою службою, яка має відповідну сертифікацію і дотримується таких вимог:

- дотримання всіх приписів, стандартів і правил техніки безпеки під час поводження з небезпечними для води речовинами, що діють у місці використання виробу.
- у Німеччині: сертифікація відповідно до § 62 Постанови про системи, що працюють із речовинами, небезпечними для води (AwSV).

До роботи з виробом допускається тільки кваліфікований персонал, який вивчив цю інструкцію з монтажу та обслуговування і всі документи, що стосуються виробу.

Кваліфікований персонал, завдяки своїй професійній підготовці, знанням і досвіду, повинен вміти передбачати і розпізнавати можливу небезпеку, яка може виникнути під час використання виробу.

Кваліфікований персонал повинен знати всі застосовні умови, стандарти і правила техніки безпеки, яких необхідно дотримуватися під час роботи з виробом.

2.5 Засоби індивідуального захисту

Завжди використовуйте необхідні засоби індивідуального захисту. Під час користування виробом і роботи з ним необхідно також враховувати, що на місці використання може виникати небезпека, не пов'язана безпосередньо з самим виробом.

2.6 Модифікація виробу

З пристроєм і з його допомогою можна виконувати тільки дії, описані в цій інструкції з монтажу та обслуговування. Не вносьте зміни, не описані в цій інструкції з монтажу та обслуговування.

3 Транспортування та зберігання

Неправильні транспортування і зберігання можуть стати причиною пошкодження виробу.

УВАГА

НЕПРАВИЛЬНЕ ПОВОДЖЕННЯ З ВИРОБОМ

- Під час транспортування та зберігання виробу забезпечте дотримання умов довкілля, зазначених у специфікації виробу.
- Використовуйте для транспортування оригінальне опаковання.
- Зберігайте виріб тільки в сухому та чистому приміщенні.
- Переконайтеся, що виріб захищено від ударів під час транспортування та зберігання.

Недотримання цих рекомендацій може призвести до матеріальних збитків.

4 Опис виробу

Виріб являє собою комбінацію арматури без запобіжника зворотного потоку, що складається з корпусу з різьбовим з'єднанням і швидкозапірного клапана. До різьбового з'єднання підключаються всмоктувальний і, за наявності, зворотний трубопроводи.

Версії "Miniflex 3" і "Euroflex 3" оснащені вимірювальним шлангом для підключення пневматичного рівнеміра.

Версія Euroflex 3 з поплавком має поплавок на всмоктувальному трубопроводі для забору палива з верхньої, а не з нижньої частини бака.

Версія "Euroflex 312" має датчик рівня рідини (GWG 12K/1C) і вимірювальний шланг для підключення пневматичного рівнеміра.

4.1 Огляд

4.1.1 Miniflex

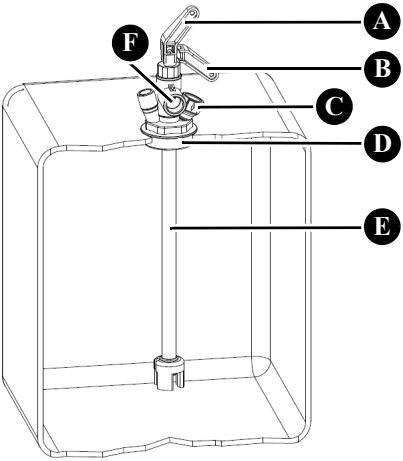

A. Швидкозапірний клапан відкритий
B. Швидкозапірний клапан закритий
C. З'єднання для зворотної лінії
D. Різьбове з'єднання G1½"
E. З'єднання для всмоктувальної лінії
F. Всмоктувальний шланг з опорою

Рисунок 1: Miniflex 2

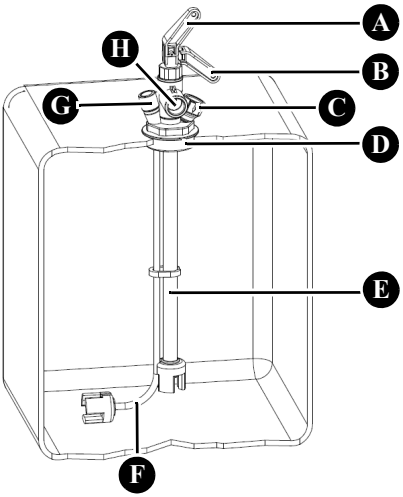

A. Швидкозапірний клапан відкритий
B. Швидкозапірний клапан закритий
C. З'єднання для зворотної лінії
D. Різьбове з'єднання G1"
E. Всмоктувальний шланг з опорою
F. Вимірювальний шланг для пневматичного рівнеміра
G. Підключення вимірювального трубопроводу для пневматичного рівнеміра
H. З'єднання для всмоктувальної лінії

Рисунок 2: Miniflex 3

4.1.2 Euroflex

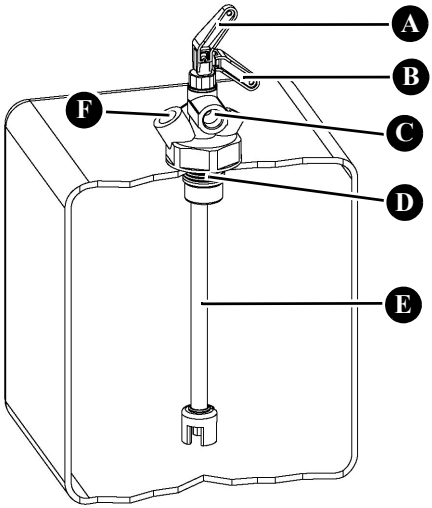

A. Швидкозапірний клапан відкритий
B. Швидкозапірний клапан закритий
C. З'єднання для всмоктувальної лінії
D. Різьбове з'єднання G1"
E. Всмоктувальний шланг з опорою
F. З'єднання для зворотної лінії

Рисунок 3: Euroflex 2

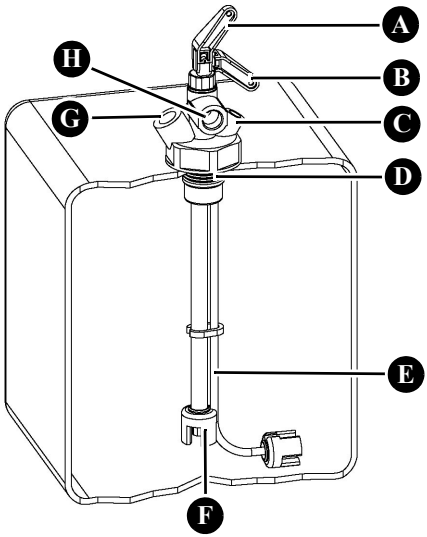

A. Швидкозапірний клапан відкритий
B. Швидкозапірний клапан закритий
C. Підключення вимірювального трубопроводу для пневматичного рівнеміра
D. Різьбове з'єднання G1"
E. Вимірювальний шланг для пневматичного рівнеміра
F. Всмоктувальний шланг з опорою
G. З'єднання для зворотної лінії
H. З'єднання для всмоктувальної лінії

Рисунок 4: Euroflex 3

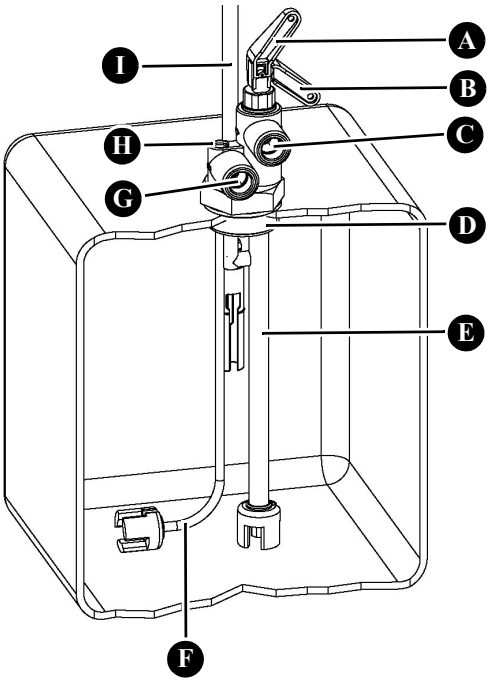

A. Швидкозапірний клапан відкритий

B. Швидкозапірний клапан закритий

C. З'єднання для всмоктувальної лінії

D. Різьбове з'єднання G1½"

E. Всмоктувальний шланг з опорою

F. Вимірювальний шланг для пневматичного рівнеміра

G. З'єднання для зворотної лінії

H. Підключення вимірювального трубопроводу для пневматичного рівнеміра

I. GWG 12K/1C

Рисунок 5: Euroflex 312

4.2 Принцип роботи

Теплоносій забирається за допомогою виробу і подається до споживаючого пристрою через всмоктувальну лінію.

Всмоктувальний трубопровід можна перекрити вручну за допомогою швидкозапірного клапана (див. аксесуари "Тяговий шнур").

4.3 Технічні характеристики

4.3.1 Miniflex 2 і Miniflex 3

Параметр	Miniflex 2	Miniflex 3
Загальні характеристики		
З'єднання	G1"	
З'єднання всмоктувальної та зворотної ліній	G⅜" F із внутрішнім конусом для компресійного з'єднання AFRISO або різьбового трубного з'єднання згідно з DIN 2353	
Матеріал корпусу	Латунь	
Довжина всмоктувального шланга	2,15 м або 3,15 м	
Довжина вимірювального шланга	-	2,15 м або 3,15 м
Контрольний тиск	Макс. 6 бар	
Витрата	Макс. 150 л/год	
З'єднувальний шланг для пневматичного вимірювального приладу		
Зовнішній діаметр	-	6 мм
З'єднання	-	Внутрішня різьба M12x1,5
Матеріал		
Всмоктувальний шланг	NBR/PVC	
Опора	Zamak (ZnAl4Cu1)	

4.3.2 Euroflex 2, Euroflex 3 і Euroflex 312

Параметр	Euroflex 2	Euroflex 3	Euroflex 312
Загальні характеристики			
Різьбове з'єднання	G1"		G1½"
З'єднання всмоктувальної та зворотної ліній	G⅜" із внутрішнім конусом для компресійного з'єднання AFRISO або різьбового трубного з'єднання згідно з DIN 2353		
Матеріал корпусу	Пластик (POM)		
Колір	Блакитний		
Довжина всмоктувального шланга	2,15 м або 3,15 м		
Довжина вимірювального шланга	-	2,15 м або 3,15 м	
Датчик граничного рівня	-		GWG 12 K/1C
Контрольний тиск	Макс. 6 бар		
Витрата	Макс. 150 л/год		
З'єднувальний шланг для пневматичного вимірювального приладу			
Зовнішній діаметр	6 мм		
З'єднання	M12x1		
Матеріал			
Всмоктувальний шланг	NBR/PVC		
Опора	Zamak (ZnAl4Cu1)		

5 Монтаж

⇨ Переконайтеся, що датчик рівня палива правильно відрегульований для версії "Euroflex 312".

Якщо пневматичний рівнемір не встановлений, з'єднання для вимірювального трубопроводу Euroflex 3 і Miniflex 3 повинно бути закрито заглушкою з комплекту постачання, див. розділ "Монтаж / закриття вимірювальної лінії на Euroflex 3 / Miniflex 3".

5.1 Підготовка до монтажу

Якщо зворотний трубопровід не використовується, з'єднання для зворотного трубопроводу має бути закрито заглушкою з комплекту.

5.1.1 Укорочення всмоктувального шланга

⇨Переконайтеся, що всмоктувальний шланг закінчується на 5-8 см вище дна.

Всмоктувальний шланг потрібно вкорочувати тільки в тому разі, якщо не використовується плаваючий метод верхнього забору палива.

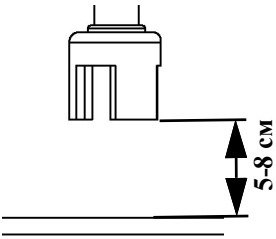

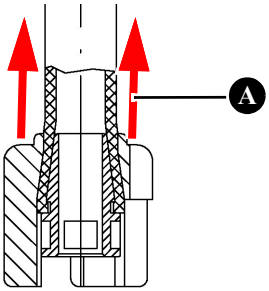

1. Зсуньте опору (A) вгору.

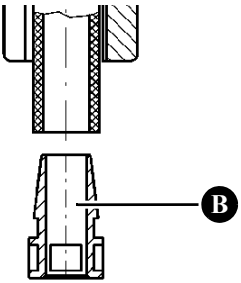

2. Демонтуйте конусну втулку (B).

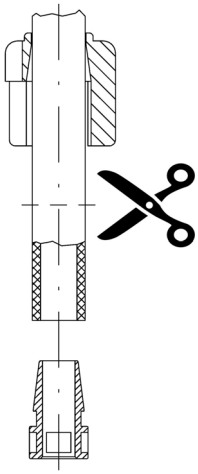

3. Укоротіть всмоктувальний шланг.

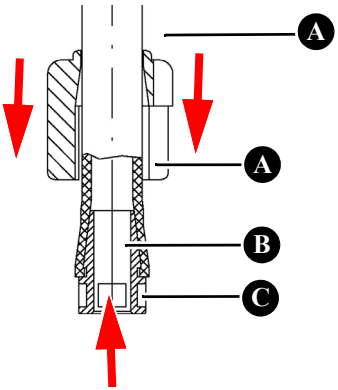

4. Вставте конусну втулку (B) у шланг (C).
5. Насуньте опору (A) на кінець трубопроводу.
   - Опора не повинна від'єднуватися або зсуватися сама по собі.

5.2 Монтаж виробу

⇨ Переконайтеся, що різьба з'єднання пристрою і патрубок бака мають однаковий розмір (див. аксесуари: "Редуктор G2" x G1½"" або "Редуктор G1½" x G1"").

УВАГА

НЕГЕРМЕТИЧНИЙ ВИРІБ

- Переконайтеся, що ви використовуєте різьбове трубне з'єднання відповідно до стандарту DIN 2353 з циліндричною різьбою (різьба G) і герметизуєте з'єднання за допомогою плоскої прокладки або відповідного клею. Не використовуйте ущільнювальну стрічку з PTFE або пеньку.

Недотримання цих рекомендацій може призвести до матеріальних збитків.

5.2.1 Монтаж версій Miniflex 2 / Miniflex 3

1. Вставте всмоктувальний шланг і вимірювальний шланг (тільки Miniflex 3) у патрубок бака.
2. Ущільніть різьбове з'єднання герметиком.

5.2.2 Монтаж версій Euroflex 2 / Euroflex 3 / Euroflex 312

1. Вставте всмоктувальний шланг і вимірювальний шланг (тільки для Euroflex 3, Euroflex 312) у патрубок бака.
2. Ущільніть різьбове з'єднання за допомогою плоскої прокладки з комплекту постачання.

5.2.3 Монтаж версії Euroflex 3 з поплавком

Інструкція з монтажу версії Euroflex 3 з поплавком додається до виробу.

5.3 Підключення всмоктувальної та зворотної лінії

1. Закріпіть трубу (всмоктувального трубопроводу) за допомогою різьбового з'єднання G⅜". Затягніть різьбове трубне з'єднання. Момент затягування становить 40±5 Нм.
2. Для під'єднання всмоктувальної лінії використовуйте універсальне різьбове трубне з'єднання AFRISO (аксесуари). Момент затягування для різьбових трубних з'єднань Ø8 мм становить 15±5 Нм. Момент затягування для різьбових трубних з'єднань ø10 мм становить 20±5 Нм. Інструкція з монтажу додається до різьбового трубного з'єднання.
3. Встановіть важіль швидкозапірного клапана у відкрите положення.
   - Система готова до роботи.

5.4 Монтаж / закриття вимірювальної лінії на Euroflex 3 / Miniflex 3

⇨ Переконайтеся, що для вимірювальної лінії (з'єднання між пристроєм і пневматичним рівнеміром) використовується трубка Ø6x1 мм або шланг із зовнішнім діаметром 6 мм.

- Для підключення вимірювального трубопроводу і закриття різьбового з'єднання пристрою використовуйте аксесуари з комплекту.

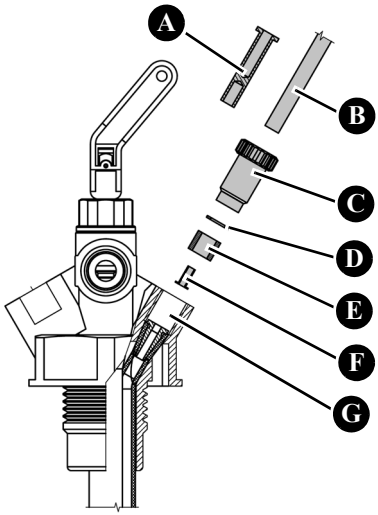

1. У разі використання шланга для вимірювальної лінії (B) вставте в шланг гільзу (F).
2. Надіньте затискну гільзу (C), прокладку (D) і кільце ущільнювача (E)
   - на трубу або шланг (B) для підключення вимірювальної лінії.
   - на заглушку (A) для закриття.
3. Вставте трубу/шланг (B) або заглушку (A) у з'єднання (G) до упору.
4. Затягніть компресійний гвинт (C).

6 Технічне обслуговування

Виріб не потребує технічного обслуговування.

6.1 Використання в зонах можливої повені

Виріб підходить для використання в зонах, схильних до повеней; він водонепроникний за тиску до 10 mH2O (1 бар).

Після затоплення виріб не потребує заміни.

7 Усунення несправностей

Несправності, які не можуть бути усунуті за допомогою описаних у цьому розділі заходів, можуть бути усунуті тільки виробником або кваліфікованим персоналом.

8 Виведення з експлуатації, утилізація

Утилізуйте виріб відповідно до чинних норм, стандартів і правил безпеки.

9 Повернення

Перед поверненням виробу необхідно зв'язатися з виробником.

10 Гарантія

Інформація про гарантію міститься в наших Загальних положеннях та умовах на сайті www.afriso.com або в договорі купівлі-продажу.

11 Запасні частини та аксесуари

УВАГА

ПОШКОДЖЕННЯ, СПРИЧИНЕНІ ВИКОРИСТАННЯМ НЕВІДПОВІДНИХ ДЕТАЛЕЙ

- Використовуйте тільки оригінальні запасні частини та аксесуари від виробника.

Недотримання цих рекомендацій може призвести до матеріальних збитків.

Виріб

Назва виробу	Арт. №	Довжина всмоктувальної лінії
Miniflex 2 (2,15)	74200	2,15 м
Miniflex 3 (2,15)	74300	2,15 м
Miniflex 3 (3,15)	74310	3,15 м
Euroflex 2 (2,15)	20162	2,15 м
Euroflex 3 (2,15)	20160	2,15 м
Euroflex 3 (3,15)	20164	3,15 м
Euroflex 3 (2,15) з поплавком	20130	2,15 м
Euroflex 3 (3,15) з поплавком	20131	3,15 м
Euroflex 312 (2,15) GWG 12 K/1C	20190	2,15 м

Запасні частини та аксесуари

Запасні частини та аксесуари

Назва виробу	Арт. №	Ілюстрація
Комплект поплавків для переобладнання G1"	20125	
Компенсатор тиску рідкого палива DAE	20800	
Тяговий шнур	20475	
DTA 10	52145	
Набір аксесуарів для Euroflex 3	20181	-
Редуктор G2" x G1½"	20903	-
Редуктор G1½" x G1"	20905	-
Універсальне з'єднання Ø 6/8/10 мм	20409	-