Membrandruckmittler MD 30 Standardausführung mit Gewindeanschluss

Benefits

- Demontier- und reinigbar
- Anwendungen bis 250 bar
- Verschweißte Membrane
- Viele Prozessanschlüsse verfügbar

Anwendung

Zum Anbau an Rohrfedermanometer, Druckmessumformer oder Druckschalter. Für aggressive, viskose, verunreinigte oder heiße Medien.

Ausführungen

	Prozessanschluss	Messgeräteanschluss	Nenndruck	Mindestanzeigebereich* (in bar) bei Nenngröße					Art.-Nr.
				63	100	160	DMU	DMU 13 Vario	
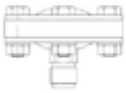	G½B	Schweißanschluss	PN 25	0,6 bar	0,6 bar	0,6 bar	0,6 bar	0,6 bar	31417W
	G½B	Schweißanschluss	PN 100	0,6 bar	0,6 bar	0,6 bar	0,6 bar	0,6 bar	31331W
	G½B	Schweißanschluss	PN 250	0,6 bar	0,6 bar	0,6 bar	0,6 bar	0,6 bar	31332W

Blaue Art.-Nr. = Lagerware

Technische Daten

Prozessanschluss/Unterteil
Edelstahl 316 L
G½B

Membrane
Edelstahl 316 L

Dichtung
FKM (Viton)

Messgeräteanschluss
Edelstahl 316 L
Schweißanschluss

Spannflansche
Edelstahl 316 L

Stützring
PN 100: Edelstahl 316 L

Schrauben und Muttern
Edelstahl 304

Drucküberragungsflüssigkeit
Paraffinöl (FM 09), FDA-gelistet

Druckbereich
Siehe Variantenübersicht

Nenndruck
PN 25, PN 100, PN 250

Optionen

Prozessanschluss/Unterteil
- Sonderwerkstoffe/Beschichtungen
- Andere Anschlussgewinde

Membrane
- Sonderwerkstoffe/Beschichtungen

Dichtung
- Andere Werkstoffe

Messgeräteanschluss/Oberteil
- Adapter für Messgeräteanschluss G¼B/G½B
- Kühlelement (> 100 °C)
- Kapillarleitung

Schrauben/Muttern/Stützring
- Andere Werkstoffe

Sonstiges
- Andere Füllflüssigkeiten

Technische Zeichnungen

Typ MD 30

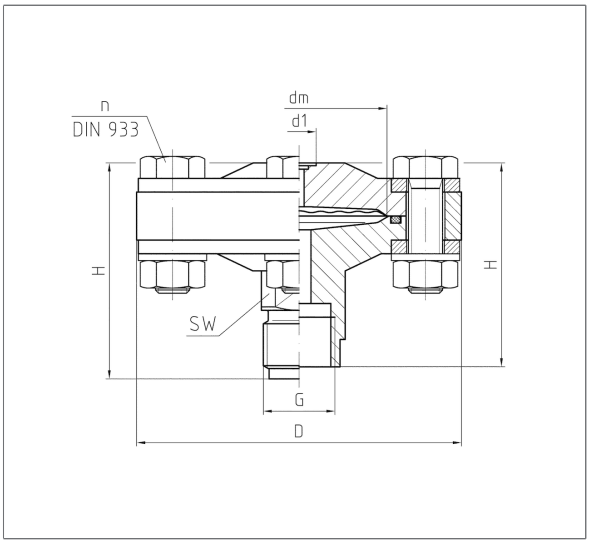

G	d1	PN	dm	D	H	n	SW
G½	10	25	36	95	60	4xM10	22
G½B	10	25	36	95	63	4xM10	22
½-14NPT	10	25	36	95	63	4xM10	22
G½	10	100	36	95	60	4xM10	22
G½B	10	100	36	95	63	4xM10	22
½-14NPT	10	100	36	95	63	4xM10	22
G½	10	250	56	95	56	8xM10	22
G½B	10	250	56	95	79	8xM10	22
½-14NPT	10	250	56	95	76	8xM10	22