Gehäuse-Raumthermostate GRT

Benefits

- Mechanischer Temperaturregler
- Zur Überwachung von Gewächshäusern
- Zum Einsatz in der Tieraufzucht
- Einfache Wandmontage

Anwendung

Mechanischer Raumthermostat für den industriellen Einsatz. Die hohe Schutzart erlaubt den Einsatz in Feuchträumen und bei der Tieraufzucht. Die Raumthermostate eignen sich ebenfalls zur Temperaturüberwachung in Gewächshäusern.

Beschreibung

Die am Fühler gemessene Temperatur bewirkt eine Volumenänderung der Messflüssigkeit. Durch die dabei wirkende Kraft wird der elektrische Schaltvorgang ausgelöst.

Technische Daten

Typ
GRT

Arbeitsbereich
Siehe Bestelltabelle

Toleranz
+2 K bei Umgebungstemperatur 20 °C

Schaltdifferenz

0/40 °C:	ΔT 2 ± 1 K
0/55 °C:	ΔT 3 ± 1 K

Einstellung

GRT/ERT/ETR:	Außenliegend
GRT/ERT/ETR:	Innenliegend

Fühler
Kupfer, vernickelt

Fühlerelement
Flüssigkeitsgefüllt

Temperatureinsatzbereich

Gehäuse:	Max. 65 °C

Gehäuse
Kunststoff (PVC), grau (RAL 7035)

Kabeleinführung
Kunststoff (PVC), schwarz
M16 x 1,5

Schutzart
IP 54 (EN 60529)

Elektrischer Schaltkontakt
Wechsler

Kontaktbelastung

NC:	AC 250 V, 16 (2,5) A
NO:	AC 250 V, 6 (2,5) A

Technische Zeichnungen

GRT/7RT, Verstellung außenliegend (0-55 °C)

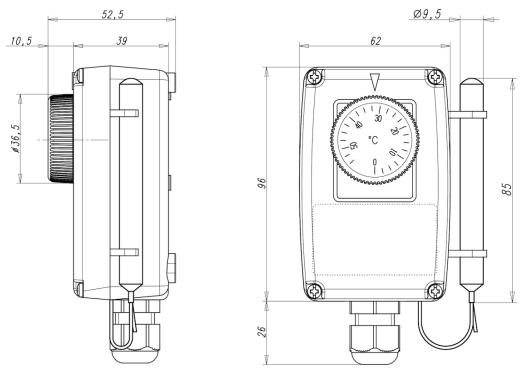

Maße (in mm)

GRT/7HT, radial, Verstellung innenliegend (0-40 °C)

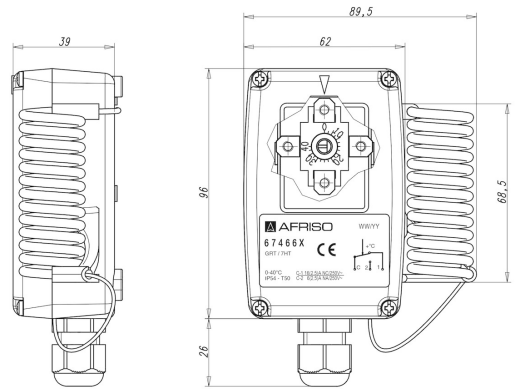

Maße (in mm)

GRT/7HT, Verstellung innenliegend (0-55 °C)

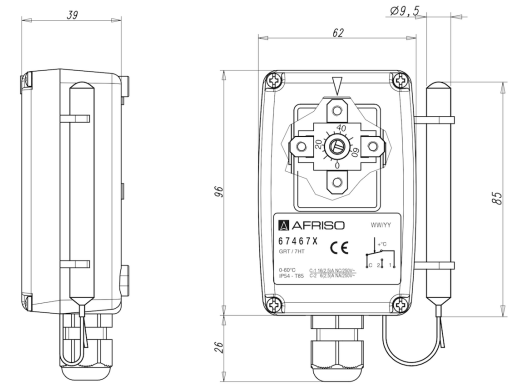

Maße (in mm)

Ausführungen

	Verstellung	Arbeitsbereich	Art.-Nr.
Gehäuse-Raumthermostat GRT/ERT/ETR	Außenliegend	0/40 °C	67464X
Gehäuse-Raumthermostat GRT/ERT/ETR	Außenliegend	0/55 °C	67465X
Gehäuse-Raumthermostat GRT/ERT/ETR	Innenliegend	0/40 °C	67466X
Gehäuse-Raumthermostat GRT/ERT/ETR	Innenliegend	0/55 °C	67467X

Blaue Art.-Nr. = Lagerware