Hauswasser-System-Center HWSC

Benefits

- Äußerst kompaktes System-Center 395 x 760 mm (B x H)
- Blitzschnelle, einfache Montage
- Innovatives Rückspülsystem - schnelles und gründliches Reinigen des Filterelements bei geringem Wasserverbrauch
- Modulare Bauweise: Erweiterbar mit weiteren druckgeminderten Abgängen, Rückspülautomatik Nachfüllkombinationen u. v. m.

Anwendung

Für Trinkwasserinstallationen gemäß EN 806, DIN 1988 und DIN 4753-1. Das System-Center vereinigt neben der Wasserverteilung sämtliche Funktionen herkömmlicher Trinkwasserverteiler auf kleinstem Raum: Der Druckminderer reduziert den Vordruck zum Schutz der Installation und zum wirtschaftlichen Wasserverbrauch auf einen gleichmäßigen anlagenspezifischen Druck. Der Wasserfilter verhindert das Einspülen von Schmutzpartikeln wie Rostteilchen oder Sandkörnern in die Hausinstallation und schützt somit Ventile, Maschinen, Durchlauferhitzer usw. vor schmutzbedingten Funktionsstörungen. Durch die klare Form und dezente Farbgebung fügt sich das Hauswasser-System-Center perfekt in die Gestaltung moderner Technik-, Keller- oder Hauswirtschaftsräume ein.

Ausführungen

	Art.-Nr.
Hauswasser-System-Center HWSC	42755
Anschlussset Heizungsnachfüllung	42757
Anschlussset Wasserenthärtung	42756
Erweiterungssegment Versorgungsabgang G¾ IG	42758
Rückspülautomat RA 01	42739

Blaue Art.-Nr. = Lagerware

Beschreibung

Kompaktes und auf Dichtheit geprüftes Hauswasser-System-Center als Komplettlösung für die Trinkwasserverteilung in Gebäuden. HWSC besteht in der Basisversion aus einem Rückflussverhinderer, einer Filterkombination mit Feinfilter und Druckminderer, einer Ablassvorrichtung für den Anschluss an das Abwassernetz, drei Versorgungsabgängen, einem Sicherheitsventil und sämtlichen Funktionsbauteilen. Die einzelnen Komponenten sind DVGW-zertifiziert oder entsprechen den Vorschriften des DVGW. Die vormontierte Baugruppe ist in einer formschlüssigen Isolation übersichtlich und gut bedienbar angeordnet. Die integrierte transparente Klapptür gewährt freie Sicht zur Kontrolle des Anlagendrucks

oder Sicherheitsventils und ermöglicht einen schnellen Zugang zur Betätigung der Rückspülung ohne Abnahme der oberen Isolierhalbschale. Mit Hilfe des Memory-Zeigers auf der Tür kann die nächste Rückspülung vorgemerkt werden.
HWSC zeichnet sich vor allem durch eine deutliche Verkürzung der Montagezeit aus: Zur exakten Positionierung der drei Bohrlöcher wird eine Bohrschablone mitgeliefert. Über Stockschrauben kann das Hauswasser-System-Center genau an die Wandbeschaffenheit angepasst und horizontal wie vertikal perfekt ausgerichtet werden. HWSC verfügt über eine variable Tiefenverstellung von 65 bis 115 mm zur exakten Anpassung auf den individuellen Wandabstand des Wasserzählers vor Ort. Im Auslieferungszustand ist das Center für den Anschluss von links eingerichtet, es kann aber durch wenige Handgriffe auf Anschluss rechts umgebaut werden.
Die integrierte Filterkombination verfügt über ein innovatives Rückspülsystem mittels rotierendem Impeller, der für schnelles und gründliches Reinigen des Feinfilters bei geringem Wasserverbrauch sorgt. Mit hohem Druck wird der Filtereinsatz über die gesamte Siebfläche abgestrahlt. Über den Druckminderer wird der Vordruck auf einen gleichmäßigen anlagenspezifischen Druck reduziert, wobei ein Teil des Wassers ungemindert direkt an den Hochdruckabgang für die Gartenleitung fließt. Wird dieser nicht benötigt, kann er als Erweiterung zu den druckgeminderten Versorgungsabgängen umgebaut werden. Insgesamt können vier Versorgungsabgänge innerhalb der Isolation untergebracht werden, alle weiteren zusätzlichen Abgänge sind außerhalb zu montieren. Aufgrund der modularen Bauweise und vordefinierten Anschlüssen sind Erweiterungen mit einer Rückspülautomatik, einer Nachfüllkombination zur Befüllung von Heizungsanlagen und der Anschluss eines Probenehmerventils oder einer Wasserenthärtungsanlage problemlos möglich.

Technische Daten

Medium
Trinkwasser

Vordruck
Max. 16 bar

Kvs-Wert
4,2 m³/h

Temperatureinsatzbereich
Medium: 5/30 °C

Einbaulage
Senkrecht
Versorgungsabgänge nach oben abgehend

Maße (Gehäuse)
B x H x T: 395 x 665 x 210 m

Gewicht
Ca. 12 kg

Anschluss Trinkwasser
Eingang: R1
Versorgungsanlage: G¾ IG

Anschluss Abwasser
DN50, DN75

Material
Armaturen: Messing (CW617N)
Isolation: Polypropylen EPP
Filtergehäuse: Messing (entzinkungsbeständig)
Feinfilter: Nichtrostender Stahl
Dichtungen: EPDM

DVGW-Zulassung
Alle Komponenten sind DVGW-konform.
Komponenten mit DVGW-Zulassung: Filterkombination, Rückflussverhinderer, Dichtungen

SVGW-Zulassung
Komponenten mit SVGW-Zulassung: Filterkombination
Zertifikat Nr. 1310-6204

Technische Zeichnungen

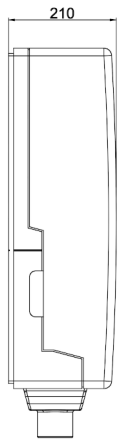

Maße (in mm)

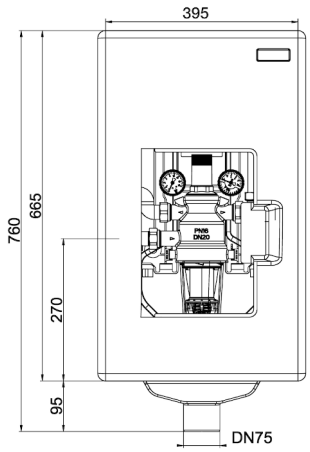

Maße (in mm)

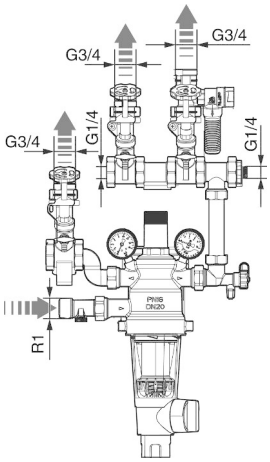
G3/4
G3/4
G3/4
G1/4
G1/4
R1
PN16
DN20

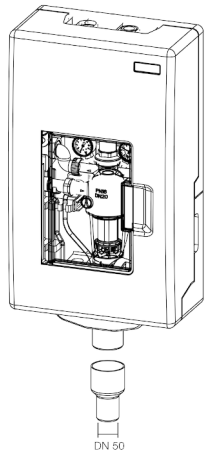
DN 50