Druckmessumformer DMU 13 Vario mit örtlicher Anzeige

Benefits

- Robustes Edelstahlgehäuse
- Hochgenaue Messung durch integrierten Messumformer
- Mechanische, stromunabhängige Vorortanzeige
- Nullpunktkorrektur über Magnet

NEU

Anwendung

Für Druckmessungen mit einer stromunabhängigen Vorortanzeige in Kombination mit einem elektrischen Ausgangssignal.

Beschreibung

Die Druckmessumformer DMU 13 Vario bestehen aus einem mechanischen Rohrfedermesswerk und einer piezoresistiven Poly-Silizium-Dünnfilm-Messzelle. Über das Rohrfedermesswerk wird eine gut ablesbare analoge Vorortanzeige realisiert. Die Anzeige erfolgt stromunabhängig. Durch den integrierten Messumformer ist parallel eine sehr genaue Messung möglich. Ein standardisierter Stromausgang steht für Signalübertragung und Messdatenerfassung zur Verfügung. Das robuste Edelstahlgehäuse ist mit bruchsicherer Trennwand und ausblasbarer Rückwand ausgeführt. Über einen Dauermagneten kann nach Anlegen der Speisespannung in einem bestimmten Zeitfenster der Nullpunkt des elektronischen Sensors von außen korrigiert werden.

Technische Daten

Nenngröße
100

Genauigkeitsklasse (EN 837-1/6)
1,0

Messgenauigkeit
Kennlinienabweichung nach IEC 60770 – Grenzpunkteinstellung (Nichtlinearität, Hysterese, Reproduzierbarkeit)
≤ ± 0,3 % FSO

Messbereich
Siehe Bestelltabelle

Verwendungsbereich

Ruhende Belastung:	Skalenendwert
Dynamische Belastung:	0,9 x Skalenendwert
Kurzzeitige Belastung:	1,3 x Skalenendwert

Temperatureinsatzbereich

Medium:	-10/+100 °C
Umgebung:	-10/+60 °C
Lagerung:	-10/+70 °C

Temperaturfehlerband
≤ 0,15 % FSO/10 K im kompensierten Bereich -10/+80 °C

Gehäuse
Mit bruchsicherer Trennwand und ausblasbarer Rückwand

Sichtscheibe
Sicherheitsverbundglas

Prozessanschluss
G½B EN 837-1/7.3, radial

Werkstoff

Gehäuse:	Edelstahl 304
Druckanschluss:	Edelstahl 316 Ti/316 L
Membrane:	Edelstahl 630/304

Mediumberührte Teile
Edelstahl 316 Ti/316 L, Edelstahl 630/304

Versorgungsspannung
DC 10 – 32 V

Ausgangssignal
2-Leiter, 4–20 mA

Bürde
$R_{Max} = [(U_B – U_{Bmin})/0{,}02\ A]\ \Omega$

Stromaufnahme
< 25 mA

Elektrischer Anschluss
Kabeldose

Schutzart
IP 54 (EN 60529)

Optionen

- Gehäusefüllung (Paraffinöl)
- Grenzsignalgeber
- Andere Prozessanschlüsse
- Druckmittleranbau
- Anzeigebereich für positive und negative Überdrücke z. B. -1/+3 bar

Detailansichten

DMU 13 Vario - Anschluss radial, mit Grenzsignalgeber

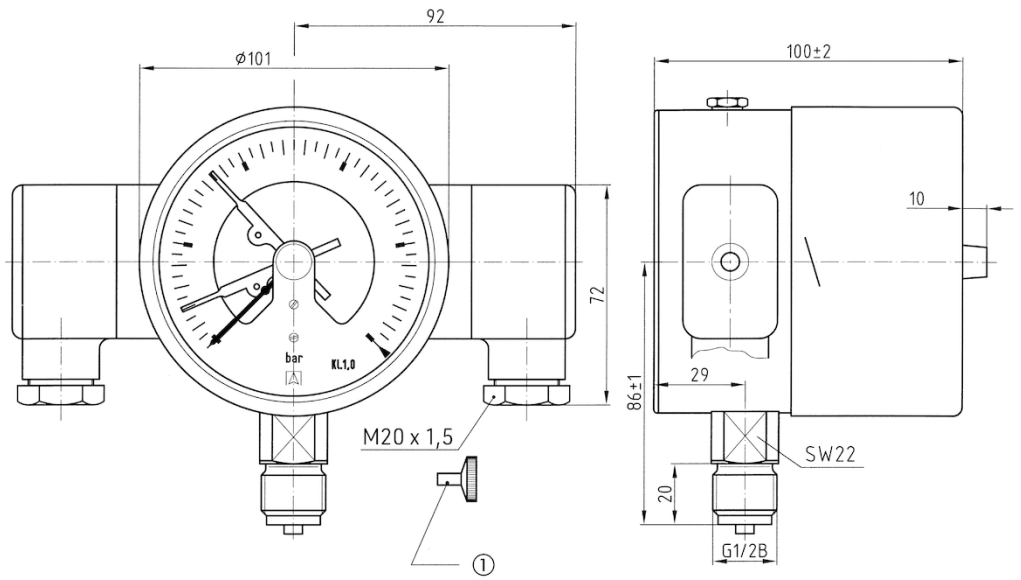

Maße (in mm)

1. Abnehmbarer Schlüssel wird lose mitgeliefert

Technische Zeichnungen

DMU 13 Vario - Anschluss radial, mit Grenzsignalgeber

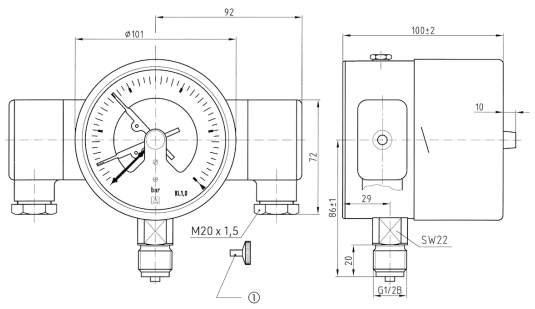

Maße (in mm)

1. Abnehmbarer Schlüssel wird lose mitgeliefert

DMU 13 Vario - Anschluss radial

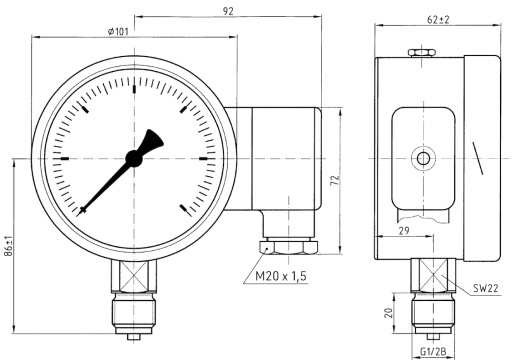

Maße (in mm)

Ausführungen

Typ	Anschluss	Messbereich	Art.-Nr.
DMU 13 Vario	G½B EN 837-1/7.3	-1/0 bar	31200
DMU 13 Vario	G½B EN 837-1/7.3	0/0,6 bar	31201
DMU 13 Vario	G½B EN 837-1/7.3	0/1 bar	31202
DMU 13 Vario	G½B EN 837-1/7.3	0/2,5 bar	31203
DMU 13 Vario	G½B EN 837-1/7.3	0/4 bar	31204
DMU 13 Vario	G½B EN 837-1/7.3	0/6 bar	31205
DMU 13 Vario	G½B EN 837-1/7.3	0/10 bar	31206
DMU 13 Vario	G½B EN 837-1/7.3	0/16 bar	31207
DMU 13 Vario	G½B EN 837-1/7.3	0/25 bar	31208
DMU 13 Vario	G½B EN 837-1/7.3	0/40 bar	31209
DMU 13 Vario	G½B EN 837-1/7.3	0/60 bar	31210
DMU 13 Vario	G½B EN 837-1/7.3	0/100 bar	31211
DMU 13 Vario	G½B EN 837-1/7.3	0/160 bar	31212
DMU 13 Vario	G½B EN 837-1/7.3	0/250 bar	31213
DMU 13 Vario	G½B EN 837-1/7.3	0/400 bar	31214

Blaue Art.-Nr. = Lagerware