Thermischer Stellantrieb TSA 14 FO

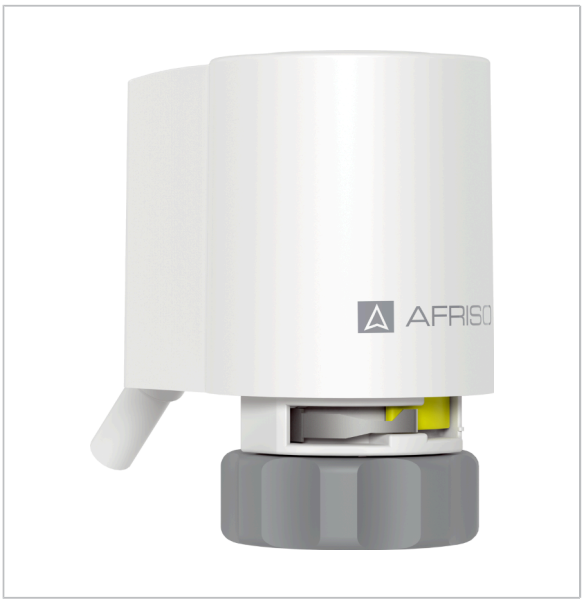

Benefits

- First-Open-Funktion
- Manuelle, stromlose Re-Open-Funktion
- Hubstellungsanzeige
- Versorgungsspannung 24 V
- Steuerspannung 2-10 V
- Stetige Regelung und Überwachung der Hubstellung

Anwendung

Zur stetigen Regelung von Warmwasserventilen in Heiz- und Kühlkreisen für anspruchsvollste Regelaufgaben in der Gebäudeleittechnik. Der Stellantrieb wandelt das von einem Raumthermostat oder einem Gebäudeleitsystem empfangene elektrische Signal (2-10V) in einen Ventilhub um. Je nach Ausführung ist die Versorgungsspannung DC (Gleichspannung) oder AC (Wechselspannung) verarbeitbar. Der Stellantrieb ist werkseitig geöffnet (First-Open-Funktion), wodurch die Ventile bei der Erstinbetriebnahme geöffnet bleiben. Das erleichtert das Aufschrauben der Antriebe sowie das Füllen und Spülen der Anlage, da zu diesem Zeitpunkt die Regelung meist noch nicht in Betrieb ist. Die First-Open Funktion (FO) wird automatisch aufgehoben, sobald der Stellantrieb elektrisch angeschlossen und vollständig aufgefahren ist. Die FO-Funktion kann alternativ durch ein Anheben der Hubanzeige mit einem Schraubendreher manuell deaktiviert werden. Beim Anheben der Hubanzeige wird der „Federbügel Re-Open“ entlastet und setzt somit die FO-Funktion außer Kraft. Für Serviceeinsätze lässt sich die Stellantrieb-Werkseinstellung „geöffnet“ jederzeit über den Federbügel ohne elektrischen Strom wiederherstellen. Dabei wird die Hubanzeige mit einem Schraubendreher so weit angehoben, bis der Federbügel unter die Hubanzeige geschoben werden kann. Die Vorspannung der Hubanzeige hält den Federbügel auf Position, die FO-Funktion ist wieder aktiv.

Ausführungen

	Art.-Nr.
Thermischer Stellantrieb TSA 14 FO AC 24 V	79400
Thermischer Stellantrieb TSA 14 FO DC 24 V	79402

Blaue Art.-Nr. = Lagerware

Beschreibung

Elektrothermischer, stetig regelnder Stellantrieb mit First- und Re-Open-Funktion, Stellungsanzeige und Steuerleitung 2–10 V. Steueranschluss 2–10 V und Überwurfmutter zum direkten Anschluss an das Ventil oder Ventiloberteil. Inklusive Distanzblech, zur Schließmaßkompensation und optimalen Anpassung an das zu regelnde Ventil. Schließmaßerkennung bei der Erstinbetriebnahme.

Technische Daten

Funktionen
First-Open- und Re-Open-Funktion (einstellbar über „Federbügel Re-Open“),
Automatische Deaktivierung der First-Open-Funktion und Schließ-punkterkennung durch Referenzfahrt bei Inbetriebnahme

Betriebsart
Stromlos geschlossen (NC)
Auslieferungszustand: Werkseitig geöffnet

Regelhub
4 mm

Schließmaß
10,8 mm

Stellkraft
110 N

Anschluss
Überwurfmutter M30 x 1,5 mm

Gehäuse
Kunststoff PA 6,
schwer entflammbar

Schutzart:	IP 54 (EN 60730-1)
Haube:	Weiß
Hubanzeige:	Gelb

Kabel
3 x 0,25 mm², weiß
Länge 1 m

Temperatureinsatzbereich

Betrieb:	Max. 100 °C (am Ventil)
Umgebung:	0/50 °C
Lagerung:	-25/+70 °C
Relative Luftfeuchte:	< 85 % r.F., nicht kondensierend

Versorgungsspannung
AC 24 V
DC 24 V

Steuerspannung
DC 2–10 V

Leistungsaufnahme
1,1 W (Dauerbetrieb)

Einschaltleistung
4,8 W

Einschaltstrom
200 mA

Schutzklasse
III (EN 60730-1)

Maße (H x B x T)
68 x 40 x 56 mm

Gewicht
120 g

Optionen
- Andere Regelhübe
- Andere Spannungsbereiche
- Überwurfmutter M30 x 1,5 (Messing vernickelt)

Detailansichten

Aktivierung Re-Open-Funktion

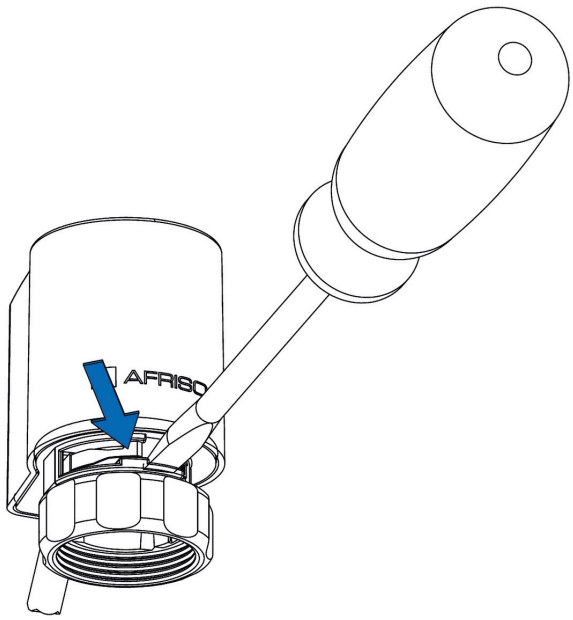

1. Druckhülse anheben - Federbügel in Pfeilrichtung einschieben
2. Druckhülse entlasten - Federbügel wird eingespannt

Technische Zeichnungen
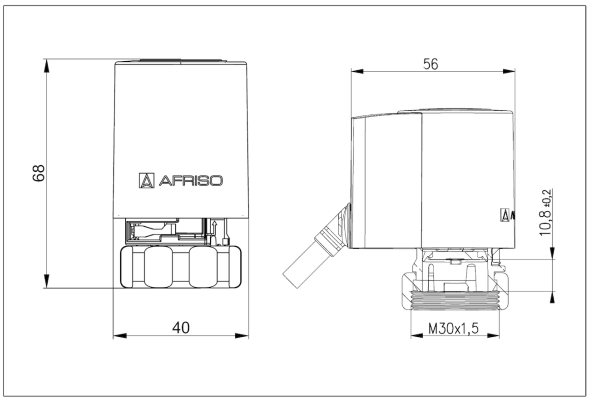
Maße (in mm)