Membrandruckmittler MD 40 für Papier- und Zellstoffindustrie

Benefits

- Spezieller Flanschanschluss für Pulp & Paper-Industrie
- Kompakte Bauform
- Direkt verschweißbar mit Druckmessgerät
- Verschiedene Tubuslängen verfügbar

Anwendung

Zum Anbau an Rohrfedermanometer, Druckmessumformer oder Druckschalter. Für aggressive, hochviskose, verunreinigte oder aushärtende Medien. Typische Einsatzgebiete:
Papierindustrie
Zellstoffindustrie
Lackierindustrie

Ausführungen

	Prozessanschluss	Messgeräteanschluss	Nenndruck	Art.-Nr.
	DN 48	Schweißanschluss	PN 40	31347W

Blaue Art.-Nr. = Lagerware

Technische Daten

Prozessanschluss/Tubus
Edelstahl 316 L, DN 48
Loser Spannflansch
Edelstahl 304

Membrane
Edelstahl 316 L

Dichtung
NBR (Perbunan)

Messgeräteanschluss
Edelstahl 316 L
Schweißanschluss

Druckübertragungsflüssigkeit
Paraffinöl (FM 09), FDA-gelistet

Druckbereich
Siehe Variantenübersicht

Nenndruck
PN 40

Lieferumfang
- Membrandruckmittler
- Schrauben M6 x 20 (Stahl verzinkt)
- Dichtung (NBR) 59 x 48 x 2 mm

Optionen

Prozessanschluss/Tubus
- Verlängerter Tubus 18 mm (auch für O-Ring-Abdichtung geeignet)
- Sonderwerkstoffe
- Silikonfreie Ausführung

Membrane
- Sonderwerkstoffe

Messgeräteanschluss
- Adapter für Messgeräteanschluss G¼B/G½B
- Kühlelement (> 100 °C)
- Kapillarleitung

Sonstiges
- Andere Füllflüssigkeiten

Detailansichten

Typ MD 40

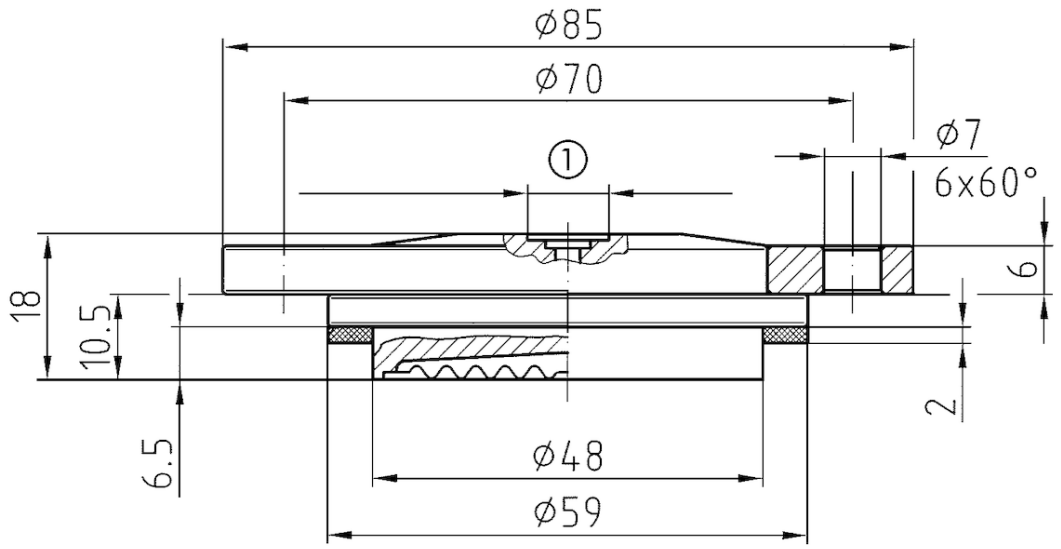

Maße (in mm)

1. Schweißanschluss ⌀ 10 für Messgerät

Technische Zeichnungen

Typ MD 40

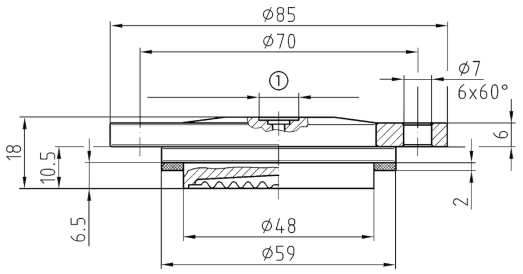

Maße (in mm)

1. Schweißanschluss ⌀ 10 für Messgerät