Gehäusethermostate GTK mit Kapillarleitung

Benefits

- Mechanischer Temperaturregler für Fernmessung
- Zur Regelung von Heiz- und Kühlprozessen
- Ideal für die Wärme- und Verfahrenstechnik

Anwendung

Mechanische Temperaturregel- und Begrenzungseinrichtung für die Fernmessung. Der Anwendungsbereich erstreckt sich über die gesamte Wärme- und Verfahrenstechnik. Heiz- und Kühlprozesse in industriellen und hausbetriebstechnischen Anlagen (insbesondere Solaranlagen) lassen sich problemlos regeln und überwachen.

Beschreibung

Die am Fühler gemessene Temperatur bewirkt eine Volumenänderung der Messflüssigkeit im Fühler-Kapillar-System. Durch die dabei wirkende Kraft wird der elektrische Schaltvorgang ausgelöst. Mit Hilfe eines Schutzrohrs ist der druckdichte Einbau des Fühlers in unterschiedliche Druckbehälter möglich.

Technische Daten

Typ
GTK/TC2

Arbeitsbereich
0/90 °C

Toleranz
+3 K bei Umgebungstemperatur 20 °C

Schaltdifferenz
ΔT 4 ± 1 K

Einstellung
Außenliegend

Fühler
Kupfer
∅ 6,5 x 95 mm

Fühlerelement
Flüssigkeitsgefüllt

Temperatureinsatzbereich

Fühler:	Max. 150 °C
Gehäuse:	Max. 80 °C

Gehäuse
Kunststoff (PVC), grau (RAL 7035)

Kabeleinführung
Kunststoff (PVC), schwarz
M20 x 1,5

Kapillarleitung
Cu-Kapillare mit
PVC-Ummantelung,
schwarz

Länge:	1.000, 2.000 mm

Schutzart
IP 40 (EN 60529)

Zeitkonstante
DIN-geprüft
DIN EN
14597:2012-09

Registriernummer:	TR/STB 1211

Elektrischer Schaltkontakt
Wechsler

Kontaktbelastung

NC:	AC 250 V, 10 (2,5) A
NO:	AC 250 V, 6 (2,5) A

Optionen

- Kundenspezifische Ausführungen

Technische Zeichnungen

GTK/7RD, Verstellung außenliegend

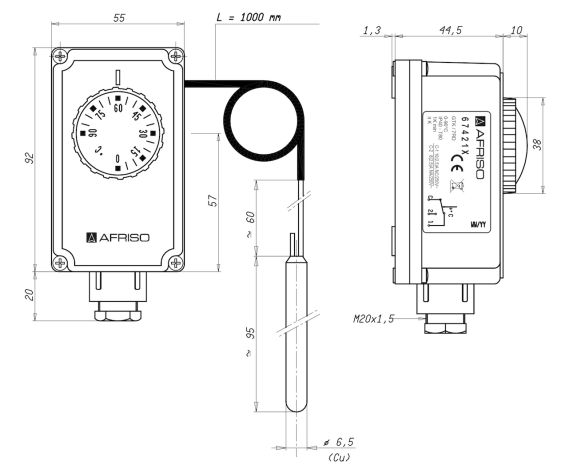

Maße (in mm)

Ausführungen

	Verstellung	Arbeitsbereich	Kapillarlänge	Art.-Nr.
Gehäusethermostat GTK/7RD	Außenliegend	0/90 °C	1.000 mm	67421X
Gehäusethermostat GTK/7RD	Außenliegend	0/90 °C	2.000 mm	67424X

Blaue Art.-Nr. = Lagerware