Druckmessumformer DMU 13 mit örtlicher Anzeige

Benefits

- Robustes Edelstahlgehäuse (Sicherheitsgehäuse)
- Hochgenaue Messung durch integrierten Messumformer
- Mechanische, stromunabhängige Vorortanzeige

Anwendung

Für Druckmessungen mit einer stromunabhängigen Vorortanzeige in Kombination mit einem elektrischen Ausgangssignal.

Beschreibung

Die Druckmessumformer DMU 13 bestehen aus einem mechanischen Rohrfedermesswerk und einer piezoresistiven Edelstahl-Messzelle. Über das Rohrfedermesswerk wird eine gut ablesbare analoge Vorortanzeige realisiert. Die Anzeige erfolgt stromunabhängig. Durch den integrierten Messumformer ist parallel eine sehr genaue Messung möglich. Ein standardisierter Stromausgang steht für Signalübertragung und Messdatenerfassung zur Verfügung. Das robuste Edelstahlgehäuse ist mit bruchsicherer Trennwand und ausblasbarer Rückwand ausgeführt (Sicherheitsgehäuse).

Technische Daten

Nenngröße
100

Genauigkeitsklasse (EN 837-1/6)
1,0

Messgenauigkeit
Kennlinienabweichung nach IEC 60770 – Grenzpunkteinstellung (Nichtlinearität, Hysterese, Reproduzierbarkeit)
< ± 0,5 % FSO

Langzeitstabilität
≤ ± 0,2 % FSO/Jahr

Messbereich
Siehe Bestelltabelle

Verwendungsbereich

Ruhende Belastung:	Skalenendwert
Dynamische Belastung:	0,9 x Skalenendwert
Kurzzeitige Belastung:	1,3 x Skalenendwert

Temperatureinsatzbereich

Medium:	-20/+100 °C
Umgebung:	-20/+60 °C
Lagerung:	-40/+70 °C

Temperaturfehlerband
≤ 1 % FSO/10 K im kompensierten Bereich 0/70 °C

Gehäuse
Mit bruchsicherer Trennwand und ausblasbarer Rückwand (S3)

Sichtscheibe
Sicherheitsverbundglas

Prozessanschluss
G½B EN 837-1/7.3, radial

Werkstoff

Gehäuse:	Edelstahl 304
Druckanschluss:	Edelstahl 316 L
Membrane:	Edelstahl 316 L
Dichtung:	FKM (Viton)

Mediumberührte Teile
Edelstahl 316 Ti/316 L

Druckübertragungsflüssigkeit
Silikonöl

Versorgungsspannung
DC 12 – 36 V

Ausgangssignal
2-Leiter, 4–20 mA

Bürde
$R_{Max} = [(U_B – U_{Bmin})/0{,}02\ A]\ \Omega$

Stromaufnahme
< 25 mA

Elektrischer Anschluss
Kabeldose

Schutzart
IP 54 (EN 60529)

Optionen

- Gehäusefüllung (Paraffinöl)
- Grenzsignalgeber
- Andere Steckverbinder
- Andere Prozessanschlüsse
- Druckmittleranbau

Technische Zeichnungen

DMU 13 - Anschluss radial

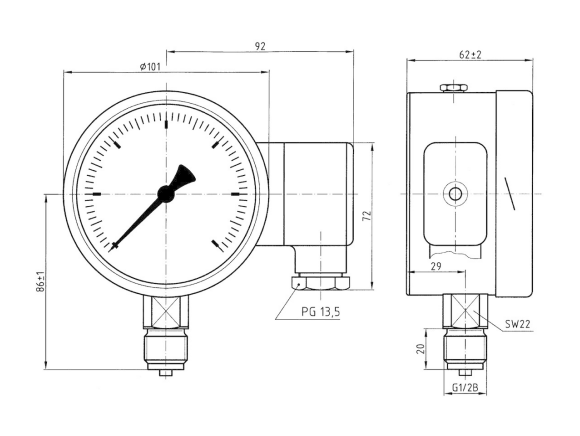

Maße (in mm)

Ausführungen

Typ	Anschluss	Messbereich	Art.-Nr.
DMU 13	G½B EN 837-1/7.3	0/1 bar	31077
DMU 13	G½B EN 837-1/7.3	0/1,6 bar	31078
DMU 13	G½B EN 837-1/7.3	0/2,5 bar	31079
DMU 13	G½B EN 837-1/7.3	0/4 bar	31080
DMU 13	G½B EN 837-1/7.3	0/6 bar	31081
DMU 13	G½B EN 837-1/7.3	0/10 bar	31082
DMU 13	G½B EN 837-1/7.3	0/16 bar	31083
DMU 13	G½B EN 837-1/7.3	0/25 bar	31084
DMU 13	G½B EN 837-1/7.3	0/40 bar	31085

Blaue Art.-Nr. = Lagerware