# Thermische Mischventile ATM

## Benefits

- Hohe Genauigkeit, schnelle Reaktion
- Mit integriertem Verbrühungsschutz
- Wartungsfrei
- Ideal für Duschanwendungen und kleinere Fußbodenheizkreise
- Haube mit Skala-Sichtfenster und Möglichkeit zur Verplombung (ideal für öffentliche Einrichtungen)

## Anwendung

Universell einsetzbar für die Regelung von Warmwasser in der Sanitärinstallation, solarbeheizten Warmwasserbereitern im Durchlaufprinzip oder für kleinere Fußbodenheizkreise, die direkt an den Vorlauf (max. 60 °C) angeschlossen werden. Auch für Flächenheizsysteme wie Wand- oder Fußbodenheizungen, die eine konstante Mischwassertemperatur benötigen, um Schäden an Böden und Rohrleitungen zu vermeiden. Geeignet für Trinkwasser oder Wasser mit max. 50 % Glykol-Beimischung.

## Ausführungen

| | Nennweite | Kvs-Wert | Anschluss | Temperatur | Art.-Nr. |
|---|---|---|---|---|---|
| **Thermisches Mischventil ATM 341** | DN 15 | 1,6 m³/h | G¾ AG | 20/43 °C | 78247 |
| **Thermisches Mischventil ATM 331** | DN 20 | 1,6 m³/h | Rp¾ IG | 20/43 °C | 78249 |
| **Thermisches Mischventil ATM 361** | DN 20 | 1,6 m³/h | G1 AG | 20/43 °C | 78245 |
| **Thermisches Mischventil ATM 561** | DN 20 | 2,5 m³/h | G1 AG | 20/43 °C | 78283 |
| **Thermisches Mischventil ATM 343** | DN 15 | 1,6 m³/h | G¾ AG | 35/60 °C | 78246 |
| **Thermisches Mischventil ATM 333** | DN 20 | 1,6 m³/h | Rp¾ IG | 35/60 °C | 78248 |
| **Thermisches Mischventil ATM 363** | DN 20 | 1,6 m³/h | G1 AG | 35/60 °C | 78244 |
| **Thermisches Mischventil ATM 563** | DN 20 | 2,5 m³/h | G1 AG | 35/60 °C | 78284 |

Blaue Art.-Nr. = Lagerware

## Beschreibung

Thermisches Mischventil nach EN 1111 mit Grundkörper aus Messing und Haube sowie Regelknopf aus hochfestem Kunststoff. Mit Temperaturskala (20/43 °C oder 35/60 °C) zur einfachen Einstellung der gewünschten Temperatur des zu mischenden Wassers. Eine Schutzhaube schirmt

den Regelknopf vor unsachgemäßer Bedienung ab und kann verplombt werden, um unsachgemäßes Verstellen vorzubeugen. Durch ein Sichtfenster in der Haube ist die gewählte Einstellung sichtbar. Bei unterbrochener Kaltwasserleitung schließt das Ventil automatisch die Heißwasserzufuhr und schützt so sicher vor Verbrühung. Durch die neue Kammergeometrie kann außerdem Schäden durch Überdruck beim Schließvorgang (Rückflussverhinderer auf Kaltwasserseite) vorgebeugt werden. Dank der Innengeometrie und der eingesetzten Materialien an den Regelflächen sind Regelfehler- und Regelausfälle (z. B. durch Kalkablagerungen an den Dichtflächen) so gut wie unmöglich. ATM ist wartungsfrei.

## Technische Daten

**Temperatureinsatzbereich**

| | |
|---|---|
| Medium: | Max. 90 °C |
| Medium: | kurzzeitig 110 °C |

**Nenndruck**
Max. 10 bar

**Dynamischer Arbeitsdruck**
Max. 5 bar

**Durchfluss**

| | |
|---|---|
| Kvs: | 1,6 m³/h oder 2,5 m³/h |

**Temperaturstabilität**
± 2 °C (EN 1111)

**Material**

| | |
|---|---|
| Gehäuse: | Messing (CW626N), entzinkungsbeständig |
| Haube: | Kunststoff (ABS) |
| Regelknopf: | Kunststoff (PBT) |
| Dichtungen: | EPDM |

**Anschluss**
Siehe Bestelltabelle

## Technische Zeichnungen

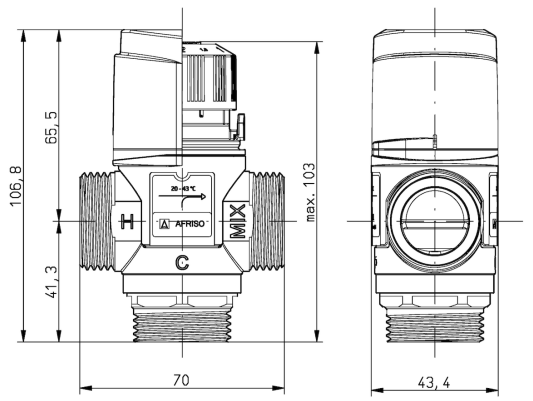


Maße (in mm)