Druckmessumformer HydroFox® DMU 07 für Füllstandmessung

Benefits

- Frontbündige Membrane
- Ohne Übertragungsflüssigkeit
- Mechanisch unempfindlicher Keramiksensor
- Geringer Temperaturfehler
- Hohe Überdrucksicherheit

Anwendung

Für elektronische, kontinuierliche Füllstandmessung von Flüssigkeiten bzw. zur Druckmessung von Flüssigkeiten und Gasen im Anlagenbau.

Beschreibung

Druckmessumformer wandeln den physikalischen Druck in ein druckproportionales elektrisches Signal. Die Basis der Druckaufnahme des HydroFox® DMU 07 bildet eine kapazitive Keramik-Messzelle.

Technische Daten

Messgenauigkeit
Kennlinienabweichung nach IEC 60770 – Grenzpunkteinstellung (Nichtlinearität, Hysterese, Reproduzierbarkeit)
< ± 0,35 % FSO

Messbereich
Siehe Bestelltabelle

Überdrucksicherheit

≤ 400 mbar:	Mind. 25 x FS
> 400 mbar:	Mind. 3 x FS

Temperatureinsatzbereich

Medium:	-40/+125 °C
Umgebung:	-40/+85 °C
Lagerung:	-40/+100 °C

Temperaturfehlerband
≤ 0,1 % FSO/10 K im kompensierten Bereich -20/+80 °C

Dynamisches Verhalten

Ansprechzeit:	≤ 200 ms

Prozessanschluss
G1½B mit frontbündiger Membrane

Werkstoff

Gehäuse:	Edelstahl 316 L
Druckanschluss:	Edelstahl 316 L
Membrane:	Keramik (Al_2O_3 96 %)
Dichtung:	FKM (Viton)

Versorgungsspannung
DC 9 – 32 V

Ausgangssignal
2-Leiter, 4–20 mA

Bürde
$R_{Max} = [(U_B – U_{Bmin})/0,02\ A]\ \Omega$

Stromaufnahme
< 21 mA

Elektrische Schutzmaßnahmen
Kurzschluss- und verpolungssicher

Elektrischer Anschluss
Stecker und Kabeldose nach ISO 4400 (DIN 43650-A)

Schutzart
IP 65 (EN 60529)

CE-Konformität
EMV-Richtlinie 2014/30/EU
RoHS-Richtlinie 2011/65/EU
Druckgeräterichtlinie 2014/68/EU

Optionen

- Druckanschluss aus PVDF
- Andere Dichtungswerkstoffe
- Feldgehäuse (Edelstahl 303)
- Höhere Genauigkeit
- Andere Ausgangssignale
- Ex-Ausführung
  Ex II 1/2G Ex ia IIC T4 Ga/Gb
  Ex II 1G Ex ia IIC oder IIB T6 oder T4 Ga (Metallgehäuse)
  Ex II 1/2D Ex ia IIIC T 110 °C Da/Db
  Ex II 10 Ex ia IIIC T 110 °C (Metallgehäuse)

Detailansichten

1. Digitales Anzeigegerät DA 12
2. Signalgerät
3. Druckmessumformer HydroFox® DMU07

DMU 07 FG - Anschluss G1½B Feldgehäuse

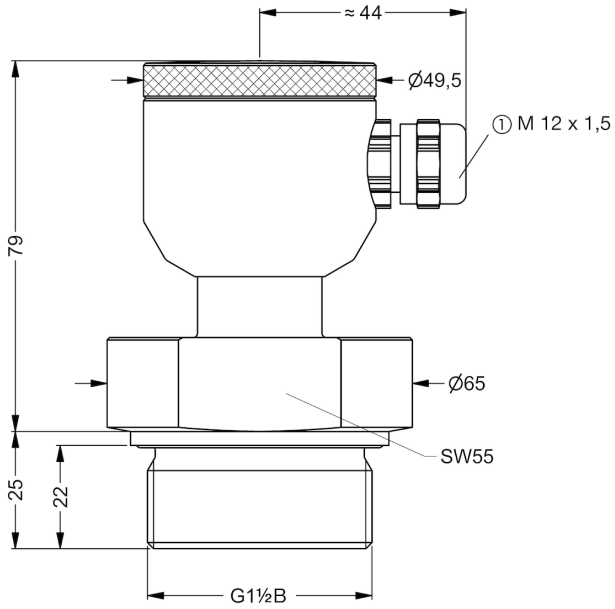

Maße (in mm)

1. Kabelausgang

Technische Zeichnungen

DMU 07 - Anschluss G1½B DIN 3852-Form E – Stecker und Kabeldose ISO 4400, Druckanschluss aus Edelstahl

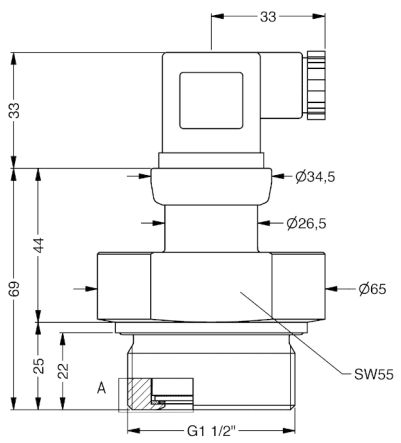

Maße (in mm)

DMU 07 FG - Anschluss G1½B Feldgehäuse

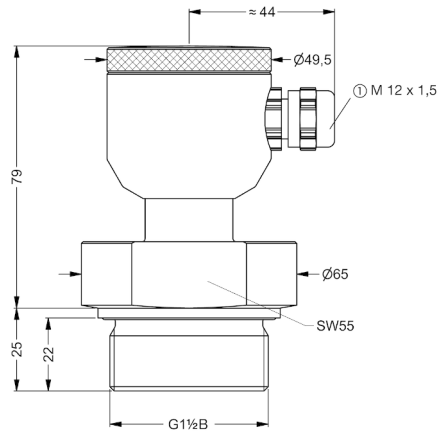

Maße (in mm)

1. Kabelausgang

Ausführungen

Typ	Anschluss	Messbereich	Art.-Nr.
HydroFox® DMU 07	G1½B	0/40 mbar	31789
HydroFox® DMU 07	G1½B	0/60 mbar	31790
HydroFox® DMU 07	G1½B	0/100 mbar	31791
HydroFox® DMU 07	G1½B	0/160 mbar	31792
HydroFox® DMU 07	G1½B	0/200 mbar	31793
HydroFox® DMU 07	G1½B	0/250 mbar	31794
HydroFox® DMU 07	G1½B	0/400 mbar	31795
HydroFox® DMU 07	G1½B	0/600 mbar	31796
HydroFox® DMU 07	G1½B	0/1 bar	31797
HydroFox® DMU 07	G1½B	0/1,6 bar	31798
HydroFox® DMU 07	G1½B	0/2 bar	31799
HydroFox® DMU 07	G1½B	0/4 bar	31800

Blaue Art.-Nr. = Lagerware

	Typ	Anschluss	Messbereich	Art.-Nr.
	HydroFox® DMU 07	G1½B	0/6 bar	31801
	HydroFox® DMU 07	G1½B	0/10 bar	31802
	HydroFox® DMU 07 FG	G1½B	0/40 mbar	31821
	HydroFox® DMU 07 FG	G1½B	0/60 mbar	31805
	HydroFox® DMU 07 FG	G1½B	0/100 mbar	31547
	HydroFox® DMU 07 FG	G1½B	0/160 mbar	31806
	HydroFox® DMU 07 FG	G1½B	0/200 mbar	31548
	HydroFox® DMU 07 FG	G1½B	0/250 mbar	31807
	HydroFox® DMU 07 FG	G1½B	0/400 mbar	31549
	HydroFox® DMU 07 FG	G1½B	0/600 mbar	31808
	HydroFox® DMU 07 FG	G1½B	0/1 bar	31550
	HydroFox® DMU 07 FG	G1½B	0/1,6 bar	31809
	HydroFox® DMU 07 FG	G1½B	0/2 bar	31551
	HydroFox® DMU 07 FG	G1½B	0/4 bar	31552
	HydroFox® DMU 07 FG	G1½B	0/6 bar	31810
	HydroFox® DMU 07 FG	G1½B	0/10 bar	31553

Blaue Art.-Nr. = Lagerware